P/N 900838-00
Rev. NC, 02/2017

V17 BLOWER KIT

INSTALLATION INSTRUCTIONS FOR INSTALLING V17 REPLACEMENT BLOWER KIT FOR USE WITH WOOD-BURNING FIREPLACES LISTED IN TABLE 1

KIT CONTENTS

1 ea. V17 Blower Assembly
1 ea. Mill-Pack
1 ea. Instruction Sheet

TOOLS NEEDED

Robertson (square) or Phillips (star) Screwdriver

Blower Kit		
Cat. No.	**Model**	**Where Used**
F3269	V17	Ladera™, WRT3820WS, BIS Nova™

Table 1

GENERAL INFORMATION

This blower kit can easily be installed when the fireplace has a pre- installed junction box with 3 prong receptacle. You just have to plug it in.

If you encounter any problems, need clarification of these instructions or are not qualified to properly install this kit, contact your local distributor or dealer.

Read this instruction sheet in its entirety before beginning the installation.

ALL WARNINGS AND PRECAUTIONS IN THE INSTALLATION AND OPERATION MANUAL PROVIDED WITH THE APPLIANCE APPLY TO THESE INSTRUCTIONS.

SHUT DOWN THE APPLIANCE AND ALLOW IT TO COMPLETELY COOL BEFORE PROCEEDING.

⚠ WARNING

The blower must be plugged directly into a properly grounded three-prong receptacle, 120 VAC, 60 Hz, single phase. Do not cut or remove the grounding prong from this plug.

Installation must be in accordance with National Electrical Code, ANSI/NFPA 70 - latest edition. In Canada, the current CSA C22.1 Canadian Electrical Code - latest edition.

INSTALLATION INSTRUCTIONS

Step 1. Open door, and remove the andirons, using a square or phillips screwdriver. Then remove front and bottom refractories.

Step 2. Unscrew the access plate located in the firebox floor (12 screws). Remove the access plate and the high heat cement used to seal it.

Step 3. Unplug the blower from the electric receptacle located on the right side of the fireplace.

Step 4. Unscrew the blower using a Robertson (square) or Phillips (star) screwdriver. The location of the (2) screws depends on the version of the blower installed *(see **Figure 1**)*. They can be at each end of the support bracket close to the floor (Version B) or on top of the support bracket near the left side (Version A). See ***Figure 1***. Newer versions are held in place with magnets, no removal of screws is required.

Step 5. Take the blower out of the fireplace through the access opening.

Step 6. Insert the new blower into the fireplace positioning it so that the motor is to the right corner, and the magnets are against the back.

Finishing the installation

Step 7. Plug the blower back in the electrical receptacle.

Step 8. Apply new high temperature sealant (Mill-Pack, included) to seal the access plate, making a 1/4" bead covering all (12) screw holes of the access opening.

Step 9. Reinstall the access plate and secure to the back of the firebox floor using the (7) 10-32x1/2" screws supplied.

Step 10. Reinstall the front and bottom refractories and the andirons.

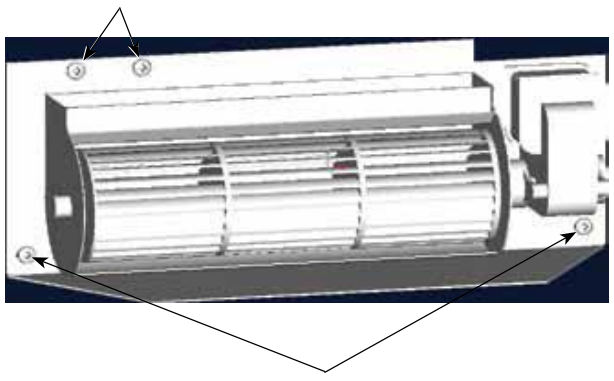

Figure 1

IHP reserves the right to make changes at any time, without notice, in design, materials, specifications, prices and also to discontinue colors, styles and products. Consult your local distributor for fireplace code information.

Printed in U.S.A. © 2017 Innovative Hearth Products

IHP
1508 Elm Hill Pike, Suite 108 • Nashville, TN 37210

NOTE: DIAGRAMS & ILLUSTRATIONS ARE NOT TO SCALE.

P/N 900838-00
Rév. NC, 02/2017

V17 ASSEMBLAGE DU VENTILATEUR

INSTRUCTIONS D'INSTALLATION D'UN ENSEMBLE DE REMPLACEMENT VENTILATEUR S'APPLIQUANT AUX LES FOYERS FIGURANT AU TABLEAU 1

INCLUS DANS LE KIT

1 - V17 Assemblage du ventilateur
1 - Mill-Pack
1 - Feuillet d'instructions

OUTILS NÉCESSAIRES

Robertson (carré) ou Philips (étoile)

Assemblage du ventilateurs		
Nº cat.	**Modéle**	**Où l'utiliser**
F3269	V17	Ladera™, WRT3820WS, BIS Nova™

Tableau 1

INFORMATIONS GÉNÉRALES

Cet ensemble ventilateur peut être facilement installé quand le foyer comporte une boîte de jonction pré-installée avec une prise à 3 broches. Vous n'avez qu'à le brancher.

Si vous avez un problème quelconque, avez besoin de clarification pour ces instructions ou n'êtes pas qualifié pour installer correctement ce ventilateur, contactez votre distributeur ou détaillant local.

Lisez toute les instructions sur cette feuille avant de commencer l'installation.

LES MISES EN GARDE ET AVERTISSEMENTS DONNÉS DANS LE MANUEL D'INSTALLATION ET D'UTILISATION S'APPLIQUENT AUSSI POUR LE PRÉSENT FEUILLET D'INSTALLATION.

ÉTEINDRE LE FOYER ET LE LAISSER REFROIDIR COMPLÈTEMENT AVANT DE FAIRE LES RÉGLAGES.

⚠ AVERTISSEMENT

Le ventilateur doit être branché directement dans une prise monophasée à trois branches 120 VCA – 60 Hz correctement mise à la terre. Ne pas retirer ou couper la branche de mise à la terre de la prise.

L'installation doit être conforme à la version la plus récente du National Electrical Code, ANSI/NFPA 70. (Au Canada, se reporter à l'édition la plus récente du Code canadien de l'électricité, CSA C22.1).

DIRECTIVES D'INSTALLATION

Étape 1. Ouvrez la porte et enlevez les chenets en utilisant un tournevis carré (Robertson) ou cruciforme (Philips). Enlevez ensuite les pierres du fond et avant.

Étape 2. Dévissez la plaque d'accès située au fond de l'âtre (12 vis). Retirez la plaque d'accès et le scellant haute température.

Étape 3. Débranchez le ventilateur de la prise électrique situé au côté droit du foyer.

Étape 4. Dévissez le ventilateur. La position des deux vis dépend de la version du ventilateur *(voir **figure 1**)*. Elles peuvent être aux extrémités du support de ventilateur près du plancher (version B) ou audessus du support de ventilateur près du côté gauche (version A). Voir ***figure 1***. Les nouvelles versions sont maintenues en place avec des aimants, aucun retrait des vis n'est nécessaire.

Étape 5. Retirez le ventilateur par l'ouverture de l'âtre.

Étape 6. Insérez le nouveau ventilateur dans le foyer en le positionnant de sorte que le moteur se trouve au coin droit, et les aimants sont contre le dos.

Finir l'installation

Étape 7. Branchez le ventilateur dans la prise électrique.

Étape 8. Installez un nouveau cordon d'agent d'étanchéité haute température (Mill-Pack, fourni) pour étanchéifier la plaque d'accès (cordon de 1/4 po couvrant les douze (12) trous de vis de l'ouverture d'accès).

Étape 9. Réinstallez la plaque d'accès en la fixant sur l'arrière du fond de la boîte à feu à l'aide des sept (7) vis de 10-32 x 1/2 po fournies.

Étape 10. Réinstallez les pierres avants, du fond et les chenets.

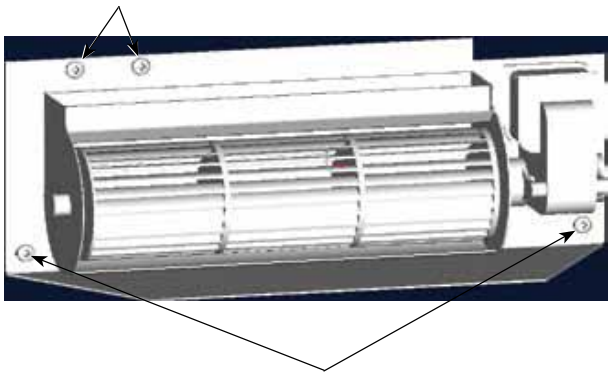

Figure 1

IHP se réserve à tout moment le droit d'apporter sans préavis des changements à la conception, aux matériaux, aux carac-téristiques ou aux prix, ainsi que de supprimer des optionsde couleurs, de styles et de produits. Pour obtenir de l'information sur les codes des foyers, contacter le distributeur de votre région.

Imprimé aux États-Unis © 2017 Innovative Hearth Products

IHP
1508 Elm Hill Pike, Suite 108 • Nashville, TN 37210

REMARQUE : LES SCHÉMAS ET LES ILLUSTRATIONS NE SONT PAS À L'ÉCHELLE