MANUEL D'INSTALLATION ET D'UTILISATION

Poêle encastrable à granules

Conserver ces instructions pour référence ultérieure

Réf. 900140-00, Rev. F, 01/2024

Poêle encastrable à granules Modèle Winslow[MD] (PI40GL)

An English manual is available upon request. Order P/N 900139-00.

Ce manuel d'installation est disponible en anglais sur demande. Commande P/N 900139-00.

Rapport nº 14-188

Ces appareils doivent être correctement installés et utilisés afin d'éviter la possibilité d'incendies domestiques. Veuillez lire ce manuel en entier avant d'installer et d'utiliser cet appareil de chauffage à granules. Le non-respect de ces instructions peut provoquer des dégâts matériels ou des blessures physiques, voire la mort. Veuillez contacter les autorités locales en bâtiment et le service de prévention des incendies pour obtenir un permis et des informations relatives aux exigences en matières d'installation et d'inspection dans votre région.

NATIONAL FIREPLACE INSTITUTE
NFI
CERTIFIED
www.nficertified.org

Nous recommandons que nos pôeles à boulettes soient installés et que l'entretien soit effectué par des professionnels certifiés, aux Etats-Unis par le National Fireplace Institute® (NFI), et au Canada par le Wood Energy Technical Training (WETT).

Wood Energy Technical Training
www.wettinc.ca

⚠ AVERTISSEMENT

- **Chaud ! Ne pas toucher ! La vitre et les surfaces de cet appareil sont chaudes lorsque le poêle et le restent un certain temps une fois le poêle éteint. Danger de brûlures sévères.**
- **Surveiller attentivement les enfants présents dans la pièce où se trouve le poêle.**
- **Les appareils à granules IHP sont conçus pour fournir un chauffage d'appoint. Ils ne sont pas prévus pour une utilisation en continu comme source de chauffage principale.**

FÉLICITATIONS !

En achetant ce poêle encastrable à granules, vous rejoignez une communauté de plusieurs milliers d'utilisateurs qui ont choisi de répondre à leurs besoins de chauffage domestique en alliant esthétique, efficacité et respect de l'environnement. Pour que vous puissiez tirer la plus grande satisfaction de ce poêle, nous nous efforçons de maintenir notre niveau d'assistance.

Nous vous remercions d'avoir choisi un poêle encastrable Innovative Hearth Products (IHP) pour satisfaire vos besoins de chauffage domestique d'appoint.

TABLE DES MATIÈRES

Utilisation de ce manuel ....page 2
Avertissements de sécurité importants ....page 3
Préparation de l'installation ....page 4
Détecteurs de fumée recommandé ....page 4
Détecteur de monoxyde de carbone recommandé ....page 4
Choix de l'emplacement ....page 5
Avertissement relatif à la pression négative ....page 5
Caractéristiques et spécifications ....page 6
Dimensions du poêle encastrable ....page 8
Taille minimale de la cheminée ....page 8
Dégagements par rapport aux matériaux combustibles ....page 9
Protection du foyer ....page 9
Installation ....pages 10-19
- Installation du panneau de commande ....page 10
- Évacuation des gaz de combustion ....page 10
- Exigences relatives à la terminaison de l'évacuation ....page 10
- Emplacement de la terminaison de l'évacuation ....page 11
- Mise à niveau du poêle encastrable ....page 12
- Installation du panneau de contour ....page 12
- Installations en maison préfabriquée page.13
- Installations avec entrée d'air extérieur ....page 14
- Installation du thermostat ....page 14
- Instructions de montage de la garniture de porte ....page 14
- Instructions de montage de la grille de porte ....page 16
- Instructions de montage du panneau de briques ....page 17

Fonctionnement ....pages 19-20
- Panneau de commande ....page 19
- Remplissage de la trémie ....page 19
- Allumage ....page 19
- Fonctionnement manuel ....page 19
- Fonctionnement du thermostat ....page 19
- Arrêt ....page 20
- Séchage de la peinture ....page 20
- Fonctionnement du ventilateur de convection ....page 20
- Bruits de fonctionnement ....page 20
- Granules de combustible ....page 20
- Mises en garde ....page 20

Nettoyage et maintenance ....pages 21-24
- Nettoyage de la chambre de combustion ....page 21
- Nettoyage de la vitre ....page 21
- Nettoyage de l'échangeur de chaleur ....page 21
- Nettoyage des passages d'évacuation des gaz de combustion ....page 21
- Nettoyage du ventilateur de combustion ....page 22
- Nettoyage du tuyau d'évacuation ....page 22
- Enlèvement des cendres du foyer ....page 23
- Nettoyage du ventilateur de convection ....page 23
- Trémie réglable ....page 23
- Nettoyage du détecteur de flamme ....page 23
- Ouverture et retrait de la porte avant ....page 24
- Retrait des portes latérales ....page 24

Emplacement et fonctions des composantes ....pages 25-27
- Allumeur ....page 25
- Interrupteur à dépression ....page 25
- Vis sans fin et moteur de vis sans fin ....page 25
- Interrupteur de surchauffe ....page 25
- Détecteur de flamme ....page 25
- Interrupteur du ventilateur de convection ....page 25
- Commutateur du couvercle de trémie ....page 25
- Dispositif de réglage du tirage ....page 26
- Schémas de câblage ....page 26

Codes de diagnostic ....page 27
Dépannage ....page 28
Pièces de rechange ....page 29
Accessoires ....page 30
Instructions relatives à l'ensemble de protection thermique page.33
Instructions d'assemblage de l'ensemble ZC de poêle encastrable à granules ....page 34
Dimensions du cadre ZC pour sol/foyer en matériau combustible page.36
Dimensions du cadre ZC pour sol/foyer en matériau incombustible page.37
Étiquette de sécurité / homologation ....page 38
Garantie ....page 39
Données sur le produit ....page 40

UTILISATION DE CE MANUEL

Lire et suivre consciencieusement les instructions de ce manuel. Porter une attention toute particulière aux instructions de sécurité.

LE PRODUIT PEUT FAIRE L'OBJET DE MODIFICATIONS SANS PRÉAVIS.

INFORMATIONS IMPORTANTES SUR LA SÉCURITÉ ET AVERTISSEMENTS

PAR MESURE DE SÉCURITÉ, LIRE CE MANUEL DANS SA TOTALITÉ ET S'ASSURER DE BIEN COMPRENDRE LES INSTRUCTIONS QU'IL CONTIENT.

⚠ AVERTISSEMENT

L'installation, le réglage, la modification, la maintenance ou l'entretien défectueux entraîne un risque de blessures ou de dommages matériels. Se reporter à ce guide. Pour obtenir de l'assistance ou pour tout autre renseignement, consulter un installateur qualifié, une société de service ou le fournisseur du gaz.

⚠ AVERTISSEMENT

Ne pas essayer de transformer ou de modifier l'appareil ou l'une quelconque de ses composantes. Toute modification ou transformation peut entraîner l'annulation de la garantie, de la certification et des homologations de l'appareil.

1. NE PAS RACCORDER CET APPAREIL À UNE CHEMINÉE SERVANT D'ÉVACUATION À UN AUTRE APPAREIL.
2. Ne pas raccorder cet appareil à des gaines d'aération ou à tout autre système de distribution d'air.
3. NE PAS INSTALLER UN REGISTRE D'ÉVENT SUR LE SYSTÈME D'ÉVACUATION DE CET APPAREIL.
4. Ne pas utiliser une évacuation de classe B destinée aux appareils au gaz comme cheminée ou tuyau de raccordement d'un appareil à granules.
5. Les dégagements minima doivent être respectés par rapport à toutes les surfaces et matériaux combustibles, notamment meubles, tapis, tentures, vêtements, bois, papier, etc. Ne pas stocker de combustibles dans la zone de dégagement (voir *Dégagement, page 8)*.
6. NON-RESPONSABILITÉ RELATIVE À L'INSTALLATION : Le système d'évacuation doit impérativement être installé de manière correcte, et étanchéifié pour éviter toute fuite des fumées évacuées. Se reporter aux instructions du fabricant de l'évacuation pour connaître la procédure d'installation appropriée. IHP n'a aucun contrôle sur l'installation du poêle encastrable et ne fournit aucune garantie, implicite ou explicite, concernant l'installation ou l'entretien de l'appareil. IHP décline toute responsabilité concernant d'éventuels dommages indirects.
7. Quel que soit le combustible utilisé, la combustion nécessite de l'oxygène. Si l'appareil ne bénéficie d'aucune arrivée d'air, veiller à prévoir une source d'air frais adaptée dans la pièce où est installé l'appareil.
8. L'appareil ne fonctionnera pas par tirage naturel, ni sans une source d'alimentation électrique destinée aux systèmes de ventilation et d'alimentation en combustible.
9. Ne pas utiliser d'essence, de combustible pour lampes à pétrole, de kérosène, de liquide d'allumage pour charbon de bois ou de liquide similaire pour allumer ou faire redémarrer un feu à l'intérieur de cet appareil de chauffage. Tenir tous ces liquides bien à l'écart de l'appareil de chauffage lorsqu'il fonctionne.
10. Consulter les autorités compétentes (services municipaux de construction, pompiers, agence de prévention des incendies, etc.) avant de procéder à l'installation afin de vérifier si un permis est nécessaire.
11. COMBUSTIBLE APPROUVÉ : Cet appareil est conçu pour utilisation exclusive avec granules de bois. Il est conçu et certifié pour la combustion de granules de résidus ligneux contenant jusqu'à 2 % de cendres. Cet appareil n'est PAS certifié pour la combustion de carton, de coques de noix, de noyaux de cerises, de grains de maïs, etc., même sous forme de granules. Le non-respect de cette restriction annulera toutes les garanties et l'homologation de sécurité de ce poêle encastrable. Consulter le représentant IHP pour plus d'information sur les granules de combustible certifiés.
12. Cet appareil est conçu pour fournir un chauffage d'appoint. Il est par conséquent conseillé d'avoir une autre source de chauffage dans toute habitation où est installé cet appareil.
13. FONCTIONNEMENT EN CONTINU : S'il est utilisé correctement, cet appareil ne peut pas surchauffer. Le fonctionnement en continu en flambée maximale peut toutefois réduire la durée de vie des composants électriques (ventilateurs, moteurs et commandes électroniques) et il est par conséquent déconseillé. Pour un fonctionnement normal, il est recommandé de faire fonctionner l'appareil à faible ou moyenne capacité, en utilisant occasionnellement la capacité maximale pendant les périodes les plus froides de l'hiver. NE PAS FAIRE SURCHAUFFER CE POÊLE ENCASTRABLE. Respecter toutes les instructions relatives à l'utilisation correcte de cet appareil.
14. ATTENTION : NE JAMAIS APPROCHER LES DOIGTS DE LA VIS SANS FIN. Le couvercle de la trémie de cet appareil est équipé d'un interrupteur destiné à arrêter la vis sans fin lorsque le couvercle est soulevé. NE JAMAIS DÉCONNECTER OU COURT-CIRCUITER CET INTERRUPTEUR, POUR QUELQUE RAISON QUE CE SOIT. Le combustible en granules est acheminé dans la chambre de combustion à l'aide d'une vis sans fin. Cette vis sans fin est actionnée par un moteur à couple élevé. Elle peut provoquer de graves blessures aux doigts. Toujours stocker les granules dans la trémie et ne jamais approcher les doigts de la vis sans fin. Cette dernière peut démarrer et s'arrêter automatiquement à n'importe quel moment quand le poêle fonctionne.
15. ATTENTION : SURFACE CHAUDE EN FONCTIONNEMENT. Un appareil suffisamment chaud pour chauffer une habitation peut provoquer de graves brûlures si on le touche. Tenir les enfants et les animaux domestiques à l'écart, ainsi que les vêtements et les meubles. Tout contact avec le poêle peut causer des brûlures. Empêcher les enfants de toucher l'appareil. Leur apprendre à respecter une distance de sécurité autour de l'appareil.
16. DÉPÔT DE CENDRES VOLANTES : Tous les appareils de chauffage à granules de bois produisent des gaz de combustion contenant de petites particules de cendres volantes. Leur quantité varie en fonction de la teneur en cendres du combustible. Avec le temps, les cendres volantes s'accumulent dans le système d'évacuation et réduisent le flux des gaz de combustion. Le système d'évacuation doit être inspecté régulièrement et nettoyé dès que nécessaire.
17. FORMATION DE SUIE : La combustion incomplète, qui se produit au démarrage et à l'arrêt de l'appareil ou en cas d'utilisation incorrecte, entraîne la formation de suie qui s'accumule dans le système d'évacuation. Par mesure de précaution, il est conseillé de procéder à une inspection régulière afin d'évaluer la nécessité d'un nettoyage. Le système d'évacuation doit être inspecté régulièrement et nettoyé dès que nécessaire.
18. ENLÈVEMENT DES CENDRES : Les cendres retirées du poêle encastrable à granules doivent être déposées dans un contenant métallique équipé d'un couvercle hermétique. Le contenant fermé doit être entreposé sur un revêtement de sol incombustible ou directement sur le sol nu, à l'écart de toute matière combustible et à l'extérieur du logement, jusqu'à son élimination définitive. Si les cendres doivent être enterrées ou dispersées localement, les conserver dans le contenant fermé jusqu'à ce qu'elles aient complètement refroidi.
19. Il est impératif de respecter rigoureusement les instructions. Ne pas procéder de manière improvisée pendant l'installation.
20. Ne pas cogner ou claquer la vitre de la porte, ni la malmener de quelque façon que ce soit. Ne pas utiliser le poêle encastrable si la vitre avant est enlevée, fissurée ou cassée.
21. CONSERVER CES INSTRUCTIONS.
22. Voir l'étiquette d'homologation sur l'appareil.

⚠ AVERTISSEMENT

Ce produit peut vous exposer à des produits chimiques, y compris du carbone noir qui est reconnu par l'État de Californie comme un produit cancérigène, et du monoxyde de carbone, qui est reconnu par l'État de Californie comme pouvant causer des déformations fœtales ou perturber la fonction reproductive. Pour plus d'information, aller sur www.P65Warnings.ca.gov

PRÉPARATION DE L'INSTALLATION

Questions à poser aux autorités de construction locales
Il est essentiel et impératif de procéder à une installation correcte afin de réduire les risques d'incendie et les conditions dangereuses qui peuvent survenir lorsque des appareils de chauffage à granules de bois sont installés de manière inappropriée. L'installateur doit impérativement suivre toutes les instructions du fabricant.

⚠ AVERTISSEMENT

Consulter tous les codes locaux relatifs à la sécurité et à la construction avant l'installation. Il est impératif de respecter à la lettre les instructions d'installation ainsi que les exigences applicables des codes locaux. Il est interdit de modifier le poêle. Ne pas le raccorder à un système de cheminée utilisé pour un autre poêle, un autre appareil ou une autre gaine de distribution d'air. Le non-respect de ces instructions annule la garantie du fabricant.

L'installation de cet appareil doit respecter les codes locaux et les exigences fédérales ou régionales. Il est essentiel de se familiariser avec ces exigences avant de commencer l'installation. Voici quelques-uns des points à discuter avec les autorités locales en charge de la construction :

1. **Codes applicables** (par ex. : Uniform Mechanical Code [code mécanique uniforme] ou codes régionaux).
   Codes électriques :
   Au Canada, CSA C22.1 - Dernière édition
   Aux États-Unis, NEC, ANSI/NFPA 70 - Dernière édition
2. Modifications locales
3. Nécessité d'acquérir un permis ; coût. Il peut s'avérer judicieux de contacter votre compagnie d'assurance pour vérifier ce point.
4. Nécessité d'installer une arrivée d'air extérieur pour la combustion
5. Pièces dans laquelle l'installation est interdite

Spécifications de l'alimentation électrique
Le cordon d'alimentation doit être branché sur une prise électrique standard de 120 V, 60 Hz, mise à la terre.

Il doit être placé de manière à éviter tout contact avec les surfaces extérieures chaudes ou coupantes de l'appareil. Pour une installation dans une maison préfabriquée, il est impératif de mettre l'appareil à la masse sur le châssis en acier (voir *Installation en maison préfabriquée*, ***page 13***, pour des exigences supplémentaires). Cette spécification doit être respectée, sauf indication contraire des autorités locales ou régionales.

Branchements électriques
- Le fonctionnement du poêle encastrable nécessite une alimentation 120 VCA
- Puissance maximale de 700 W.
- L'allumeur consomme 400 W.
- La puissance de fonctionnement normale est de 300 W.

Alimentation électrique par génératrice
Le poêle encastrable Winslow[MD] PI40GL peut être alimenté par une génératrice au gaz. Cependant, le régulateur électrique d'une telle génératrice peut s'avérer incompatible avec le système électronique du poêle. Plus la qualité de la génératrice est élevée, plus il est probable qu'elle sera compatible avec le poêle encastrable.

⚠ AVERTISSEMENT

Instructions de mise à la terre électrique : cet appareil est équipé d'une fiche à trois broches (prise de terre) assurant la protection des personnes contre les risques de chocs électriques. Il doit être directement raccordé à une prise murale dotée d'une prise de terre. Ne pas retirer ou couper la broche de mise à la terre de la fiche. Ne pas faire passer le cordon d'alimentation sous ou devant l'appareil.

Détecteurs de fumée recommandé

Comme il existe toujours plusieurs sources d'incendie potentielles dans une maison, nous recommandons d'installer des détecteurs de fumée. Si possible, installer le détecteur de fumée dans un couloir adjacent à la pièce (afin de minimiser la possibilité d'une fausse alerte déclenchée par la chaleur dégagée par les appareils). Si le code local exige qu'un détecteur de fumée soit installé dans la même pièce, respecter les exigences de ce code local. Demander les exigences applicables à votre région à l'organisme local responsable de la construction.

Détecteur de monoxyde de carbone recommandé

Intoxication au monoxyde de carbone : les symptômes précoces d'une intoxication au monoxyde de carbone sont semblables à ceux de la grippe : maux de tête, étourdissements et nausées. En présence de tels symptômes, sortir immédiatement à l'air frais. Certaines personnes sont plus affectées que d'autres par le monoxyde de carbone, notamment les femmes enceintes, les personnes souffrant de troubles cardiaques ou pulmonaires ou d'anémie, les personnes sous l'influence de l'alcool et en haute altitude.

L'utilisation des appareils de chauffage au bois de manière incompatible avec les instructions de ce manuel constitue une infraction aux régulations fédérales.

Protection contre les surtensions

Une protection contre les surtensions est recommandée pour éviter l'endommagement des composantes électriques par une surtension de l'alimentation électrique. Seule une protection de haute qualité doit être utilisée (Testé et homologué par UL1449) ; les dispositifs de moindre qualité n'offrent pas la protection requise.

Normes d'installation et de maintenance

National Fire Protection Association - La principale norme NFPA relative aux poêles à granules et à l'évacuation est la norme NFPA 211 - Dernière édition : « Chimneys, Fireplaces, Vents, and Solid Fuel Appliances ».

REMARQUE : LES SCHÉMAS ET LES ILLUSTRATIONS NE SONT PAS À L'ÉCHELLE.

CHOIX DE L'EMPLACEMENT

La conception de l'habitation et l'emplacement du poêle ont une influence sur sa puissance de chauffe. Ce type d'appareil dépend avant tout de la circulation de l'air (convection) qui permet de diffuser la chaleur produite; un emplacement central est donc la meilleure solution. D'autres considérations pratiques doivent être prises en compte dans le choix de l'emplacement définitif. En voici quelques-unes :

- Cheminées existantes
- Stockage des granules de combustible
- Considérations esthétiques
- Configuration du toit (emplacement des poutres et inclinaison)
- Circulation dans la pièce
- Proximité des combustibles
- Câblage électrique

⚠ ATTENTION

Le corps de cet appareil est très lourd. L'utilisation d'un diable industriel est recommandée pour le soulever.

AVERTISSEMENT RELATIF À LA PRESSION NÉGATIVE

Cet appareil n'est pas conçu pour fonctionner dans un milieu dont la pression est négative. Dans des habitations particulièrement hermétiques équipées d'un ventilateur de cuisine puissant, d'un retour d'air froid, d'un système d'échange d'air frais ou de tout autre système d'air situé à proximité de l'appareil de chauffage, une pression négative peut se créer dans la pièce où est installé l'appareil de chauffage. Une telle situation peut s'avérer dangereuse en raison de la pénétration de fumées dans l'habitation. Vérifier que l'habitation dispose d'une alimentation d'air d'appoint afin d'éliminer les pressions négatives causées par les éléments mentionnés ci-dessus. Le raccordement d'une arrivée d'air au niveau de l'appareil peut ne pas résoudre le problème puisque le poêle encastrable n'est pas la source de la pression négative. IHP décline toute responsabilité en cas de dommages causés par les pressions négatives décrites aux présentes.

Ventilation requise - Prévoir une alimentation en air de combustion adéquate. Il est impératif de respecter les débits d'air frais requis par l'appareil à l'emplacement choisi pour son installation. La ventilation est un élément essentiel du bon fonctionnement d'un appareil de chauffage à combustible solide. Dans une habitation fortement isolée et hermétique, elle peut réduire le débit du système d'évacuation (en raison de la quantité limitée d'air circulant dans la maison). L'insuffisance d'air est due au fonctionnement de nombreux appareils domestiques courants qui évacuent de l'air vers l'extérieur (générateur d'air chaud, thermopompe, climatiseur, sécheuse, ventilateur, cheminée et autres appareils à combustion). En outre, le processus de combustion de cet appareil de chauffage utilise l'oxygène présent dans l'habitation. Si la quantité d'air frais disponible dans le logement est insuffisante pour répondre aux besoins de ces appareils, des problèmes peuvent survenir (une pression négative excessive entraînera des problèmes de rendement). Pour remédier à ce problème, il peut s'avérer utile d'ouvrir une fenêtre (de préférence sur le côté exposé au vent) ou d'installer une arrivée d'air extérieur sur l'appareil.

REMARQUE : LES SCHÉMAS ET LES ILLUSTRATIONS NE SONT PAS À L'ÉCHELLE.

CARACTÉRISTIQUES ET SPÉCIFICATIONS

Possibilités d'installation

- Résidentiel ou commercial
- Évacuation verticale ou horizontale (voir les instructions relatives à l'évacuation)
- Maison préfabriquée
- Fonctionnement avec thermostat ou manuel
- Chambre à coucher

Chauffage

- Le débit de combustible maximal est de 4,5 livres/h, soit 37 500 BTU/h.
- Le débit de combustible minimal est de 1,8 livre/h, soit 15 120 BTU/h.

Évacuation des gaz de combustion

Cet appareil est approuvé pour une installation avec un tuyau d'évacuation pour granules de type L ou PL. La buse d'évacuation du poêle encastrable peut accueillir un tuyau de 75 mm (3 po) de diamètre. Le tuyau d'évacuation peut être installé verticalement ou horizontalement (voir les recommandations de la section relative à l'évacuation).

L'air de combustion apporté à ce poêle encastrable est aspiré par un tuyau situé sur la partie arrière inférieure de l'appareil. Pour une installation en maison préfabriquée, il est possible de fixer un tuyau ou un flexible de 50 mm (2 po) de diamètre intérieur à l'entrée d'air du poêle encastrable afin d'apporter de l'air extérieur à l'habitation.

Thermostat

Le poêle encastrable peut être commandé manuellement ou par le biais d'un thermostat.

Allumage

Ce poêle encastrable est équipé d'un dispositif d'auto-allumage électrique visant à faciliter l'allumage.

Poids - 125 kg (270 livres)

Capacité de la trémie

25 kg (55 livres) (réductible à 18 kg (40 livres) pour s'adaptor aux cheminées de petite taille)

Données d'homologation

Le poêle encastrable Winslow[MD] PI40GL bénéficie d'une homologation de sécurité émise par les agences suivantes :

- PFS TECO : ASTM E 1509
- EPA (États-Unis) - Liste des appareils de chauffage au bois approuvés
- Liste des poêles à granules approuvés au Colorado

Options de présentation

Le poêle encastrable Winslow PI40GL peut être commandé avec les garnitures de porte, les grilles, les panneaux de contour, et les panneaux de briques suivants :

Ensembles de garnitures de porte		**Ensembles de grille**	
Noir	79038	Noir	79000
Nickel	79037	Nickel	79002
Nickel brossé	79035	Nickel brossé	79022
Nickel noir	79036	Nickel noir	79039

Ensembles de panneau de contour

H 74 cm (29 po) x L 104 cm (41 po)	Garniture noire	79004
H 74 cm (29 po) x L 122 cm (48 po)	Garniture noire	79005
H 84 cm (33 po) x L 104 cm (41 po)	Garniture noire	79006
H 84 cm (33 po) x L 122 cm (48 po)	Garniture noire	79007

Ensemble de panneau de contour de 81 cm (32 po) *

H 74 cm (29 po) x L 104 cm (41 po) x P 7,5 cm (3 po) H7232

* Avec cet ensemble de panneau de contour noir, le poêle encastrable est placé 7,5 cm (3 po) plus en avant, ce qui permet de l'installer dans une cheminée plus étroite à l'avant (81 cm ou 32 po minimum). *Remarque : Aucune garniture n'est disponible pour cet ensemble à l'heure actuelle.*

Ensembles de garniture de panneau de contour

Garniture/Noir H 74 cm (29 po) x L 104 cm (41 po)	H5143
Garniture/Noir H 74 cm (29 po) x L 122 cm (48 po)	H5145
Garniture/Noir H 84 cm (33 po) x L 104 cm (41 po)	H5144
Garniture/Noir H 84 cm (33 po) x L 122 cm (48 po)	H5146

Ensemble de panneau de briques - Obligatoire 79030

REMARQUE : LES SCHÉMAS ET LES ILLUSTRATIONS NE SONT PAS À L'ÉCHELLE.

COMBUSTIBLE

⚠ ATTENTION

La garantie est annulée en cas d'utilisation de combustible non certifié, contenant des impuretés, humide et/ou à forte teneur en sel.

Ce poêle est conçu pour brûler des granules de bois. L'utilisation de tout autre combustible non approuvé pour cet appareil annule la garantie.

Spécifications des granules de bois

Cet appareil est conçu pour brûler des granules de résidus ligneux contenant jusqu'à 2 % de cendres. Un combustible contenant des impuretés peut réduire le rendement de l'appareil. L'institut PFI (*Pellet Fuels Institute*) peut répondre à toute question relative aux combustibles en granules (pelletheat.org.4r).

Les granules de combustible sont constituées de sciure et de résidus de bois d'espèces différentes. Ils mesurent 6 mm (1/4 po) ou 8 mm (5/16 po) de diamètre et varient en longueur. Le poêle PI40GL accepte ces deux diamètres de granules. Les granules composés de bois dur contiennent plus de cendres que ceux composés de bois tendre. Des minéraux provenant de la cendre et du sable contenus dans les granules forment des scories dans la chambre de combustion lorsqu'ils sont soumis à des températures extrêmes. Il est conseillé d'essayer différentes marques de granules afin de trouver ceux qui produisent un minimum de cendres et de scories. Lorsque vous avez identifié la marque de granules qui offrent la meilleure combustion, continuer de l'utiliser. Les combustibles à forte teneur en cendres augmentent généralement la fréquence de nettoyage du poêle. Les combustibles à forte teneur en humidité peuvent encrasser et bloquer l'ensemble vis sans fin.

Scories : la silice (le sable) contenue dans le combustible, ainsi que d'autres impuretés peuvent générer des scories. Les scories correspondent à un noyau de silice durcie, qui se forme pendant la combustion. Les scories dépendent du combustible (et non du poêle) mais peuvent réduire le rendement de l'appareil en obstruant les passages d'air prévus dans la chambre de combustion. Même les granules certifiés PFI peuvent créer des scories. Voir *Entretien de routine* pour plus d'information sur le nettoyage.

Stockage des granules de combustible -

- **Stocker les granules de bois dans un endroit sec pour éviter d'accroître leur teneur en humidité.**
- **Ne pas stocker les granules de bois dans la zone de dégagement du poêle.**
- **Ne pas stocker les granules de bois à un endroit qui empêcherait d'accéder à la trémie ou de la remplir.**

Les granules de bois fabriqués conformément aux spécifications du PFI sont disponibles en deux qualités : standard et premium. Ces deux qualités se distinguent principalement par leur teneur en cendres.

La spécification PFI concernant les combustibles en granules résidentiels et commerciaux de qualité standard et premium est la suivante :

- CHLORURES (sel) : moins de 300 ppm afin d'éviter la formation de rouille dans le poêle et l'évacuation.
- DENSITÉ APPARENTE : 608 à 640 kg/m^3 (38 à 40 livres/pi^3) minimum
- HUMIDITÉ : 8 à 10 % maximum
- TENEUR EN CENDRES : < 2 % maximum (qualité standard)
  < 1 % maximum (qualité premium)
- FINES : 0,5 à 1 % maximum à travers un tamis de 3 mm (1/8 po)
- VALEUR CALORIFIQUE (BTU) : Un certain nombre de variations non couvertes par les normes PFI affectent les combustibles en granules. Par exemple, la valeur calorifique (BTU) va de moins de 8000 à près de 9000 BTU, selon l'essence utilisée, la région d'origine et autres variables.

DIMENSIONS DU POÊLE ENCASTRABLE

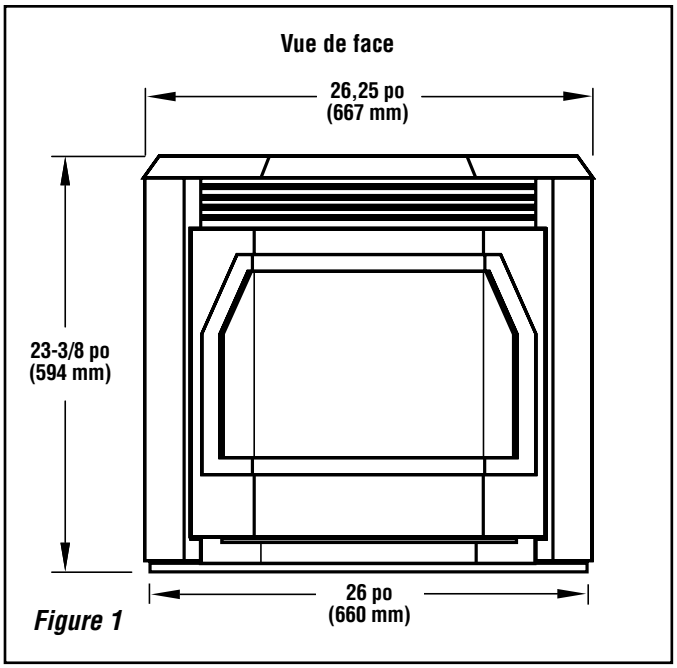

Figure 1

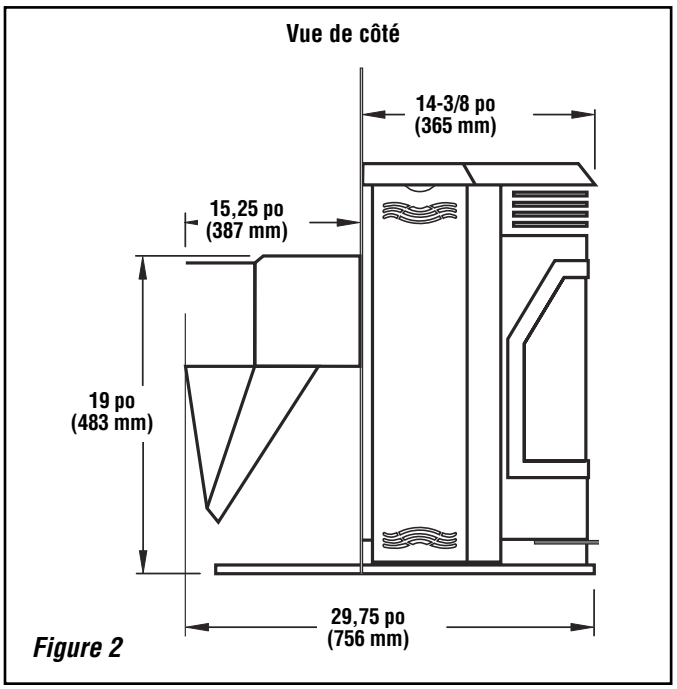

Figure 2

TAILLE MINIMALE DE LA CHEMINÉE

Les figures 3 et 5 indiquent les dimensions minimales de la cheminée pour l'installation d'un poêle encastrable Winslow[MD] PI40GL lorsque l'une quelconque des quatre dimensions de panneau de contour non-étendu est utilisée.

Si la trémie la plus large est utilisée (celle montée en usine), la cheminée doit présenter une hauteur minimale de 572 mm (22,5 po). Si la trémie est réduite à sa plus petite taille (voir *Trémie réglable*), la cheminée doit mesurer au minimum 483 mm (19 po) de hauteur.

Une poche de protection minimale de 64 mm (2,5 po) est requise pour le panneau de commande (sauf en cas d'utilisation de l'ensemble de panneau de contour, réf. H7232).

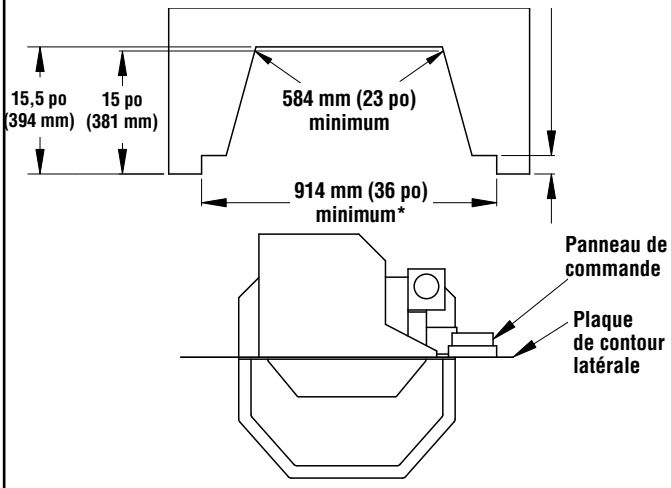

**** Ce poêle encastrable peut s'adaptor à une cheminée plus étroite à l'avant (81 cm / 32 po au lieu de 91 cm / 36 po) si l'ensemble de panneau de contour de 75 mm (3 po) de profondeur est utilisé (réf. H7232). Voir figure 11C, page 13, pour plus d'information. Remarque: l'appareil étant placé plus en avant par rapport au foyer existant, il peut s'avérer nécessaire d'ajouter une protection au sol à l'avant de l'appareil (voir figure 7).***

Figure 3

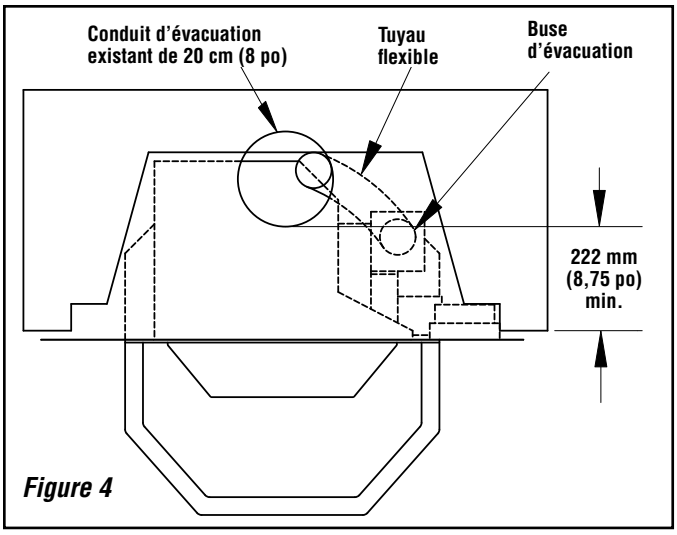

Figure 4

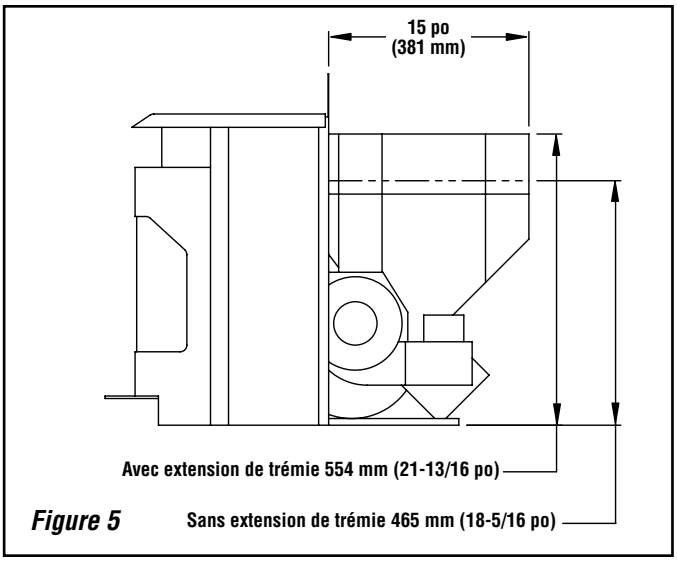

Figure 5

DÉGAGEMENTS PAR RAPPORT AUX MATÉRIAUX COMBUSTIBLES

⚠ IMPORTANT

- ***Il se peut que les dégagements minima spécifiés ne permettent pas une utilisation et une maintenance aisées (il convient d'en tenir compte lors de la préparation de l'installation).***
- ***La zone de dégagement recommandée entre la face avant de l'appareil et les matériaux combustibles est de 1,2 m (4 pi) minimum.***
- ***Les dégagements par rapport aux matériaux combustibles ne peuvent être réduits que selon des méthodes approuvées par les autorités compétentes.***

INSTALLER L'ÉVACUATION EN RESPECTANT LES DÉGAGEMENTS SPÉCIFIÉS PAR LE FABRICANT DE L'ÉVACUATION.

Important : Le panneau de commande se fixe à l'arrière de la plaque de contour latérale droite. Pour cette raison, la largeur de la cheminée doit être de 914 mm (36 po) à l'avant si le poêle encastrable doit être glissé dans le foyer avec le panneau de commande. Des plaques de contour étendues sont disponibles pour les foyers plus étroits.

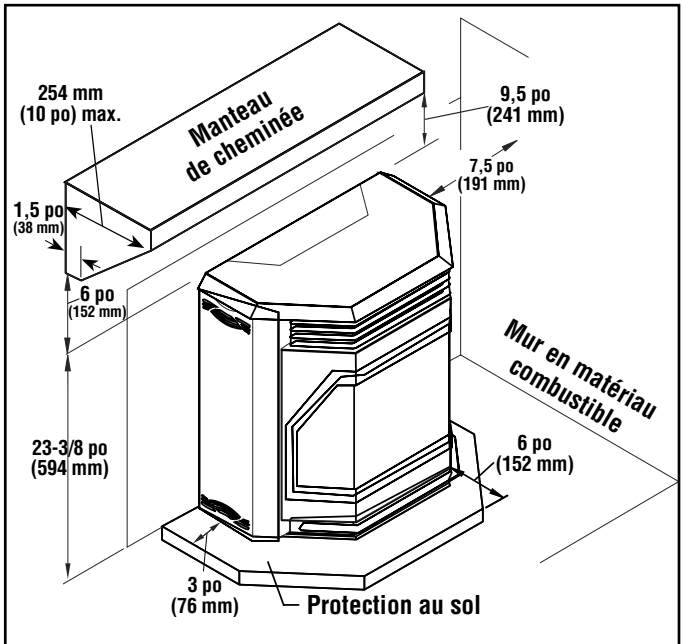

Figure 6

PROTECTION DU FOYER

La protection au sol, impérativement composée de matériau incombustible, doit s'étendre sous le poêle encastrable à partir des plaques de contour, ainsi qu'à l'avant et sur les côtés, comme illustré à la ***figure 7.***
Important : Si le foyer n'est pas en maçonnerie, il est impératif d'installer l'ensemble de protection thermique (nº cat. 79024).

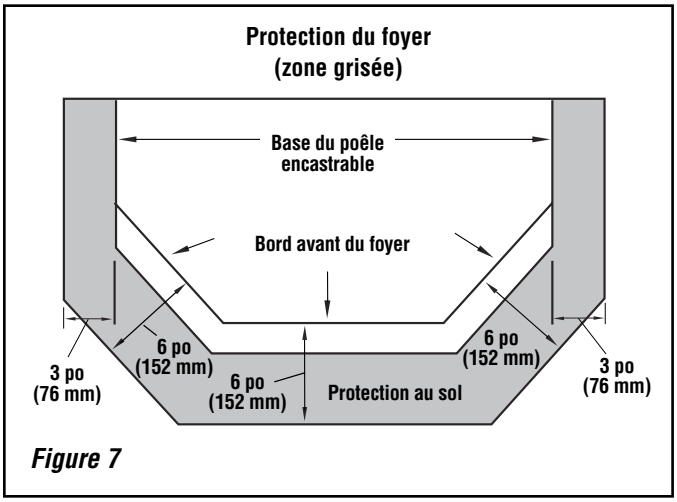

Figure 7

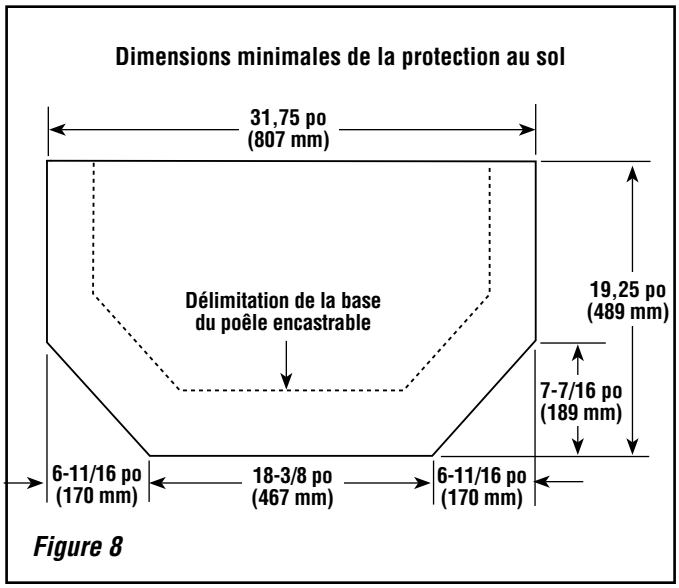

Figure 8

Installation des ensembles à dégagement nul et de protection thermique

Le poêle encastrable Winslow[MD] PI40GL s'accompagne d'un ensemble de dégagement nul (nº cat. 79025) et d'un ensemble de protection thermique (nº cat. 79024) approuvés pour les installations en construction neuve ou en rénovation. Voir les instructions d'installation de ces deux ensembles fournies à la fin de ce manuel pour connaître les exigences à respecter. Ces deux ensembles ont été testés et approuvés par PFS TECO.

REMARQUE : LES SCHÉMAS ET LES ILLUSTRATIONS NE SONT PAS À L'ÉCHELLE.

INSTALLATION

Installation du panneau de commande

Le poêle encastrable Winslow PI40GL est livré avec un panneau de commande enveloppé et placé à l'intérieur du foyer. Pour installer le panneau de commande, le déballer ainsi que la plaque de contour latérale droite fournie dans l'ensemble de panneau de contour. La plaque de contour présente quatre broches saillantes. Positionner les deux fentes et les deux trous situés respectivement en bas et en haut du panneau de commande sur les quatre broches de la plaque de contour. Installer les plaques de contour suivant les instructions fournies à la ***page 12***.

Évacuation des gaz de combustion

Pour l'évacuation du poêle encastrable Winslow[MD] PI40GL, il convient d'utiliser un tuyau pour granules de type L ou PL ou un flexible homologué pour les granules. La buse d'évacuation du poêle encastrable mesure 75 mm (3 po) de diamètre. Le ventilateur de combustion du poêle encastrable pressurise et expulse les gaz de combustion vers l'extérieur par le tuyau d'évacuation. Tous les joints du tuyau doivent être verrouillés, ou vissés les uns aux autres à l'aide de trois vis si le tuyau ne dispose pas d'un système autobloquant. Les joints doivent être étanchéifiés à l'aide de silicone haute température s'il existe une possibilité que les gaz de combustion s'échappent dans l'habitation. Le tuyau doit être fixé à la buse d'évacuation du poêle encastrable à l'aide de trois vis. Plus le tuyau est long et plus il contient de coudes, plus la résistance offerte au débit de gaz de combustion est forte. Il est recommandé d'utiliser un tuyau pour granules de 100 mm (4 po) de diamètre si la longueur du tuyau dépasse 4,5 m (15 pi) ou si des coudes sont installés. Un adaptateur 75-100 mm (3-4 po) peut être utilisé pour raccorder le tuyau de 100 mm (4 po) de diamètre à la buse d'évacuation de 75 mm (3 po). Le tuyau d'air extérieur peut courir verticalement dans le conduit de cheminée, horizontalement ou vers le bas à condition de respecter l'intégrité structurelle de la cheminée (foyer et conduit). **NE PAS INSTALLER UN REGISTRE D'ÉVENT SUR LE SYSTÈME D'ÉVACUATION DE CET APPAREIL. NE PAS RACCORDER CET APPAREIL À UNE CHEMINÉE SERVANT D'ÉVACUATION À UN AUTRE APPAREIL.**

Exigences relatives à la terminaison de l'évacuation

Si le poêle encastrable n'est pas équipé d'une évacuation verticale, les conditions suivantes s'appliquent :

1. Ne pas faire aboutir le système d'évacuation dans une zone fermée ou semi-fermée, telle qu'un abri à voitures, un garage, un grenier, un vide sanitaire, une allée étroite, une zone entourée d'une clôture serrée, sous une terrasse ou un auvent, ni dans un endroit où la fumée peut s'accumuler, par exemple une cage d'escalier, un passage couvert, etc.

2. Les surfaces du tuyau d'évacuation peuvent devenir suffisamment chaudes pour provoquer des brûlures en cas de contact. Des écrans ou des barrières incombustibles peuvent être nécessaires.

3. La terminaison doit aboutir au-dessus du niveau d'entrée d'air. Il est recommandé d'installer un tuyau vertical extérieur d'au moins 1,5 m (5 pi) si l'évacuation du poêle encastrable passe directement à travers un mur. Cette méthode permet de créer un tirage naturel afin d'éviter les fumées et odeurs qui pourraient survenir lorsque l'appareil s'éteint ou en cas de coupure de courant, et de ne pas exposer les personnes et la végétation à des températures élevées.

4. La terminaison doit se trouver à au moins 1,2 m (4 pi) en dessous ou à côté (horizontalement) et au moins 30 cm (1 pi) au-dessus des portes, fenêtres et entrées d'air ventilées ou naturelles du bâtiment.

5. La distance entre la partie inférieure de la terminaison et le sol doit être au minimum de 305 mm (12 po), sauf spécification contraire du fabricant de l'évacuation. La distance entre la partie inférieure de la terminaison et une allée publique doit être au minimum de 2,1 m (7 pi).

6. Positionner la terminaison de l'évacuation à au moins 60 cm (2 pi) de tout matériau combustible, tel que buissons, plantes, herbe, clôture, avant-toit ou bâtiment adjacent.

REMARQUE : LES SCHÉMAS ET LES ILLUSTRATIONS
NE SONT PAS À L'ÉCHELLE.

Emplacement de la terminaison de l'évacuation

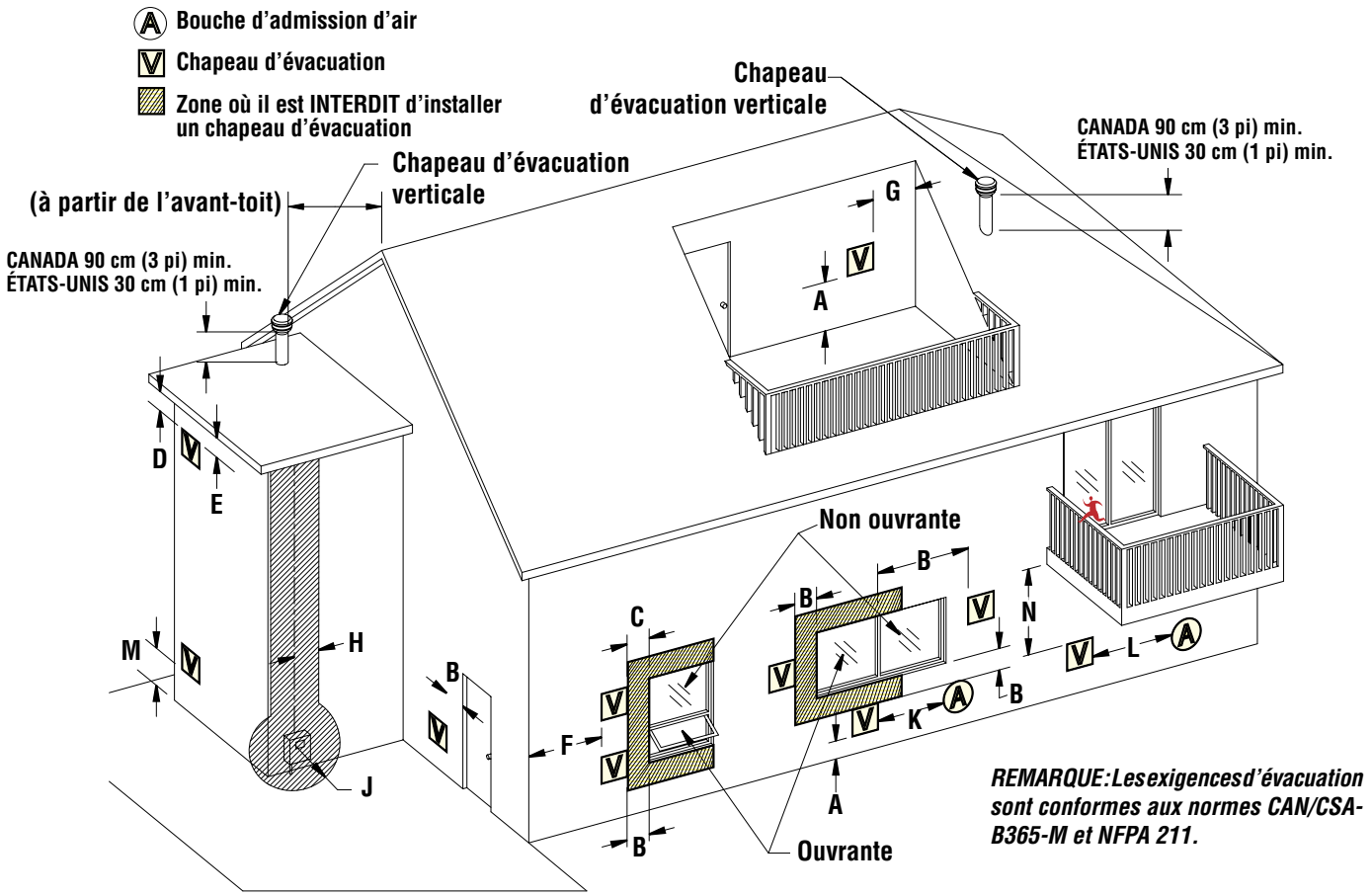

A = Se reporter aux instructions d'installation du fabricant de l'évacuation pour les dégagements requis au-dessus du sol, d'une véranda, d'un porche, d'une terrasse ou d'un balcon.

B = Dégagement par rapport à une fenêtre ou une porte susceptible d'être ouverte (min. 30 cm/12 po au-dessus ; 1,2 m/48 po en dessous et sur le côté).

C = Dégagement par rapport à une fenêtre fermée en permanence *(min. 30 cm/12 po)

D = Dégagement vertical par rapport à une corniche ventilée située au-dessus de l'extrémité d'évacuation à une distance horizontale de *(60 cm/24 po min.) à partir du centre de l'extrémité (55 cm/22 po min.) - à vérifier dans le code local.

E = Dégagement par rapport à une corniche non ventilée *(30 cm/12 po min.)

F = Dégagement par rapport à un coin extérieur *(30 cm/12 po min.)

G = Dégagement par rapport à un coin intérieur *(30 cm/12 po min.)

H = Ne pas installer au-dessus d'un compteur-régulateur à une distance horizontale de *(90 cm/36 po min.) à partir du centre du régulateur.

J = Dégagement par rapport à la sortie d'air du régulateur * (1,8 m/72 po min.)

K = Dégagement par rapport à une entrée d'air non mécanisée du bâtiment ou de l'entrée d'air de combustion de tout autre appareil de chauffage *(1,2 m/48 po min.)

L = Dégagement par rapport à une entrée d'air mécanisée *(3,1 m/120 po min.)

M = **Dégagement au-dessus d'une allée ou d'un trottoir pavé situé sur un lieu public *(2,1 m/84 po min.)

N = ***Dégagement en dessous d'une véranda, d'un porche, d'une terrasse ou d'un balcon (30 cm/12 po min.)

Remarque :

* Les codes ou règlements locaux peuvent exiger des dégagements différents.

** Aucun système d'évacuation ne doit aboutir directement au-dessus d'une allée ou d'un trottoir pavé situé entre deux résidences familiales et utilisé par les habitants de ces deux résidences.

*** Autorisé uniquement si l'espace sous la véranda, le porche, la terrasse ou le balcon est entièrement ouvert sur un minimum de deux côtés.

Figure 9

REMARQUE : LES SCHÉMAS ET LES ILLUSTRATIONS NE SONT PAS À L'ÉCHELLE.

Pour l'installation de l'évacuation, il est recommandé de faire courir le tuyau d'évacuation pour granules sur toute la longueur du conduit de cheminée depuis le poêle encastrable. Le tuyau peut néanmoins se terminer à l'intérieur de la cheminée au-dessus du registre à condition de fermer hermétiquement la cheminée en dessous de la terminaison à l'aide d'une plaque d'obturation (voir ***figure 10***). Le poêle encastrable peut également disposer d'une évacuation sortant horizontalement à l'arrière de la cheminée, mais si le tuyau traverse un mur en matériau combustible, un manchon d'écartement pour tuyau pour granules doit être utilisé, tout en s'assurant de préserver l'intégrité structurelle de la cheminée et de son conduit.

Mise à niveau du poêle encastrable

Le foyer contient un sachet de matériel contenant notamment 4 boulons de 4 x 3/8 po. S'il est nécessaire de mettre à niveau le poêle encastrable, installer l'un des boulons (par en dessous) dans les écrous situés aux coins arrière gauche et droit de la base du poêle encastrable. Ouvrir la porte avant et retirer les boulons vissés dans les écrous situés aux coins avant gauche et droit de la surface inférieure du foyer.

Sur le dessous du poêle encastrable (à l'extérieur), installer les deux boulons dans les écrous libérés précédemment. Un support avant spécial est disponible pour combler l'espace entre le poêle encastrable et le foyer de la cheminée.

Installation du panneau de contour

Pour installer les plaques de contour :

1. Retirer les portes latérales (voir ***page 24)*** afin d'accéder aux pattes de montage des panneaux de contour. Sortir les agrafes du sachet de pièces situé dans le foyer. Installer les six agrafes (surface plate vers l'avant) sur les six trous pratiqués dans les pattes de fixation des panneaux de contour, trois de chaque côté du poêle encastrable. Pour plus de facilité, il est possible d'utiliser un tournevis plat. Voir la vue agrandie de la ***figure 11A***.
2. Visser partiellement les six vis à tête bombée de 1/4 po dans les agrafes (repère A, ***figure 11A***).
3. La plaque de contour latérale munie de la petite trappe d'accès destinée au panneau de commande se place sur le côté droit du poêle encastrable (voir ***figures 11B*** et ***11C***). Faire glisser les fentes pratiquées dans les plaques de contour latérales et supérieure derrière la tête des vis à tête bombée. Après avoir bien positionné les plaques de contour de manière à éliminer tout écart entre les parties supérieure et latérales, serrer les six vis à tête bombée.
4. Installer les deux agrafes élastiques à environ 13 cm (5 po) de chaque extrémité des trois garnitures. Chaque agrafe élastique doit être installée dans la rainure de la garniture, la partie arrondie de l'agrafe pointant vers la surface incurvée de la garniture.
5. Placer la garniture la plus longue, face incurvée vers l'extérieur, sur le bord de la plaque de contour supérieure, les agrafes légèrement en arrière de la plaque. Tirer la garniture vers l'avant de manière à comprimer les agrafes, puis faire glisser la garniture sur le panneau de contour.
6. Insérer le dispositif de retenue coudé dans l'extrémité à onglet des garnitures latérales et visser à l'aide d'un tournevis plat. Insérer l'autre extrémité du dispositif de retenue dans l'extrémité de la garniture supérieure déjà installée, et faire glisser la garniture latérale sur le bord de la plaque de contour de manière à comprimer les agrafes élastiques. Recommencer l'opération avec l'autre garniture latérale. Fixer correctement le dispositif de retenue coudé dans la plaque de contour supérieure de manière à obtenir un angle harmonieux.

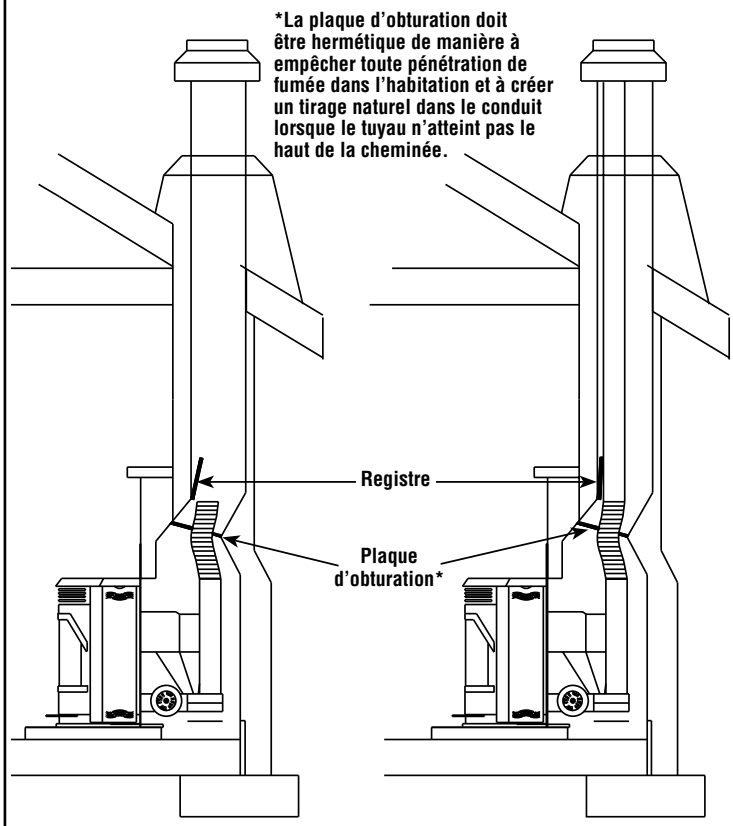

Figure 10

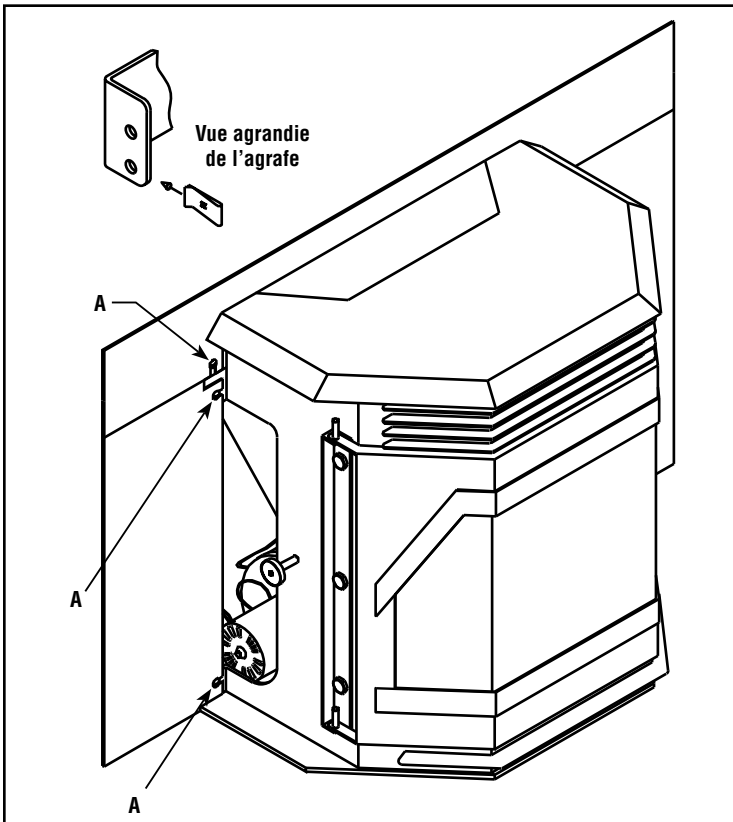

Figure 11A

REMARQUE : LES SCHÉMAS ET LES ILLUSTRATIONS NE SONT PAS À L'ÉCHELLE.

Installation dans une cheminée avec les ensembles de panneau de contour standard (Réf. 79004, 79005, 79006 et 79007)

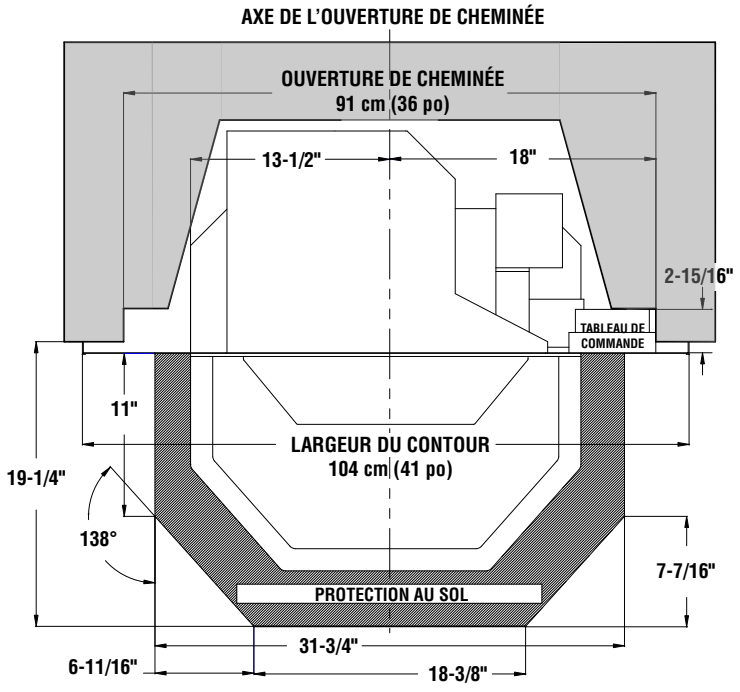

Figure 11B

Installation dans une cheminée avec l'ensemble de panneau de contour de 75 mm (3 po) de profondeur (Réf. H7232 *)

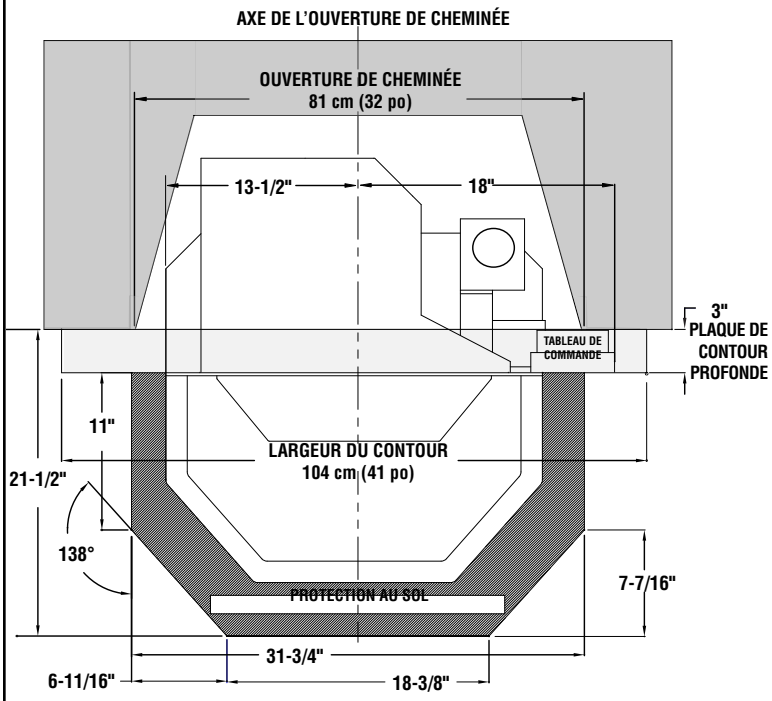

* *Avec cet ensemble de panneaux de contour noir, le poêle encastrable est décalé de 7,5 cm (3 po) vers l'avant, ce qui permet de l'installer dans des cheminées plus étroites à l'avant (81 cm ou 32 po mini). Remarque : Aucune garniture n'est disponible pour cet ensemble à l'heure actuelle. Voir la fiche d'instructions réf. 506033-05 pour plus d'information.*

Figure 11C

Installation en maison préfabriquée

En plus des instructions d'installation standard, les instructions suivantes peuvent être imposées par les codes de construction locaux, régionaux ou fédéraux. Voir ***figure 12***.

- L'installation doit être conforme à la norme HUD CFR 3280, Section 24, relative à la sécurité des maisons préfabriquées.
- Le raccordement du poêle encastrable Winslow PI40GL à une entrée d'air de combustion extérieur est facultatif, sauf pour une installation en maison préfabriquée ou lorsque les codes de construction locaux l'exigent. L'entrée d'air du poêle encastrable peut accueillir un tuyau d'air extérieur de 50 mm (2 po) de DI. L'entrée d'air à l'extérieur de l'habitation doit toujours se trouver bien en dessous de la terminaison de l'évacuation (à au moins 45 cm (18 po) en dessous de cette terminaison) et être équipée d'un couvercle la protégeant contre les intempéries et les rongeurs.
- Le poêle encastrable doit être fixé au sol ou au foyer à l'aide de tire-fond. Ces fixations peuvent être insérées dans les trous pratiqués dans la base, derrière les portes latérales. Si le foyer est en ciment ou en maçonnerie, utiliser des tire-fond appropriés et respecter les techniques de fixation propres à la maçonnerie.
- Le poêle encastrable doit être mis à la terre à l'aide d'un fil en cuivre de calibre 8 ou supérieur.

AVERTISSEMENT : NE PAS INSTALLER LE POÊLE ENCASTRABLE DANS LA CHAMBRE À COUCHER D'UNE MAISON PRÉFABRIQUÉE.

ATTENTION : L'INTÉGRITÉ STRUCTURELLE DU SOL, DES MURS ET DU PLAFOND/TOIT DE LA MAISON PRÉFABRIQUÉE DOIT ÊTRE PRÉSERVÉE.

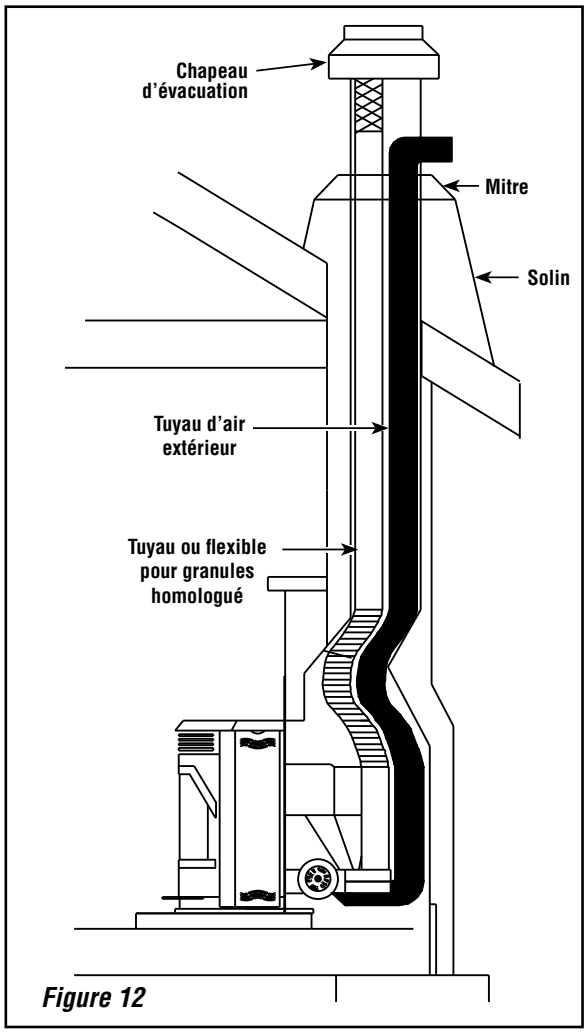

Figure 12

REMARQUE : LES SCHÉMAS ET LES ILLUSTRATIONS NE SONT PAS À L'ÉCHELLE.

Installations avec entrée d'air extérieur

Le raccordement du poêle encastrable Winslow PI40GL à une entrée d'air de combustion extérieur est facultatif, sauf pour une installation en maison préfabriquée ou lorsque les codes de construction locaux l'exigent. L'entrée d'air du poêle encastrable peut accueillir un tuyau d'air extérieur de 50 mm (2 po) de DI. La prise d'air à l'extérieur de la maison doit toujours être située à un minimum de 45 cm (18 po) en dessous de la terminaison du conduit d'évacuation et ne jamais être obstruée. Elle doit également comporter une grille d'un maillage inférieur ou égal à 6 mm (1/4 po) afin d'empêcher les rongeurs d'y pénétrer. Le tuyau d'air extérieur peut courir verticalement dans le conduit de cheminée, horizontalement ou vers le bas à condition de respecter l'intégrité structurelle de la cheminée (foyer et conduit).

Installation du thermostat

Le poêle encastrable Winslow PI40GL peut être commandé manuellement ou par le biais d'un thermostat. Le poêle encastrable est câblé en usine pour un fonctionnement manuel ; voir la section relative à l'utilisation du panneau de commande, ***Page 19***. Un thermostat basse tension peut être installé sur le poêle encastrable. Pour installer le thermostat :

1. Débrancher le poêle encastrable de la prise électrique. Ouvrir la porte latérale droite et soulever le panneau de commande de ses supports. Localiser le bornier vert clair en bas et à l'arrière du panneau de commande (voir ***figure 13***) ; desserrer les deux vis B à l'arrière du bornier et retirer le cavalier en U (A) sortant du bornier.

2. Insérer un fil provenant du thermostat dans l'une des bornes où se trouvait le cavalier. Procéder de même avec l'autre fil du thermostat.

Conserver le cavalier pour une réutilisation éventuelle. Voir ***Page 19*** pour les instructions d'utilisation du thermostat.

REMARQUE IMPORTANTE : Installer le thermostat selon les instructions du fabricant fournies avec l'équipement. Le non-respect de ces instructions peut entraîner un dysfonctionnement. Veiller particulièrement à respecter les exigences relatives au positionnement du thermostat. À défaut, l'appareil pourrait fonctionner de manière erratique ou dysfonctionner.

Ne pas placer le thermostat à un endroit où il pourrait subir les effets suivants :

- **Rayonnement de chaleur du poêle encastrable, d'un foyer, du soleil ou de toute autre source de chaleur.**
- **Courants d'air ou « points morts » derrière les portes ou dans les angles des pièces.**
- **Air chaud ou froid sortant des gaines de ventilation.**

Vue arrière du panneau de commande

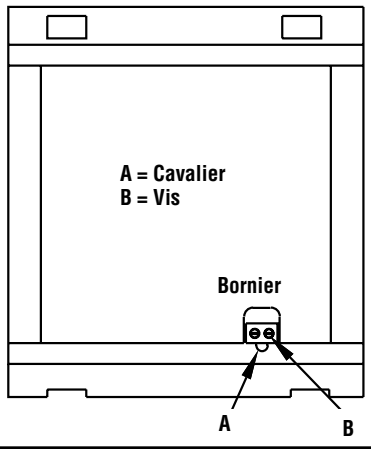

Figure 13

Instructions de montage de la garniture de porte

(réf. Form. n° 775274M)

Liste des pièces (A)

Qté
(2) Garnitures (or, nickel, nickel brossé ou nickel noir)
(6) Écrous de 10
(6) Rondelles de 10

Outils nécessaires

une clé à douille ou à tube de 3/8 po

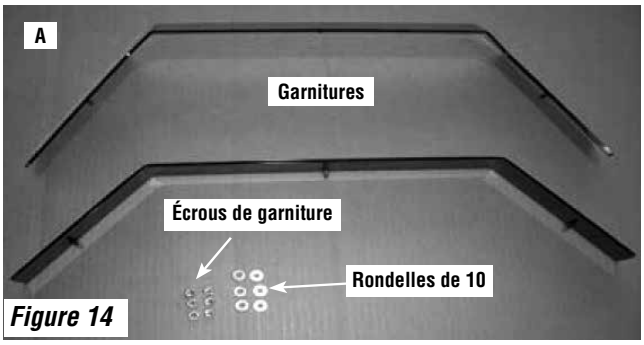

Figure 14

⚠ IMPORTANT

Toujours vérifier que les surfaces plaquées sont propres et dépourvues d'empreintes de doigt avant d'allumer le poêle encastrable. Les traces de doigt présentes sur la surface laissent des marques indélébiles une fois la surface chaude. À la fin de l'installation, la garniture doit être nettoyée soigneusement avec un chiffon doux et de l'alcool ou un nettoyant pour vitre. Ne pas trop serrer les écrous pour éviter de marquer la surface plaquée.

Pour installer la garniture de porte

1. Retirer les garnitures et le matériel de leur emballage et vérifier que rien ne manque avant de commencer l'installation. Veiller à ne pas érafler les surfaces finies.
2. Ouvrir les portes droite et gauche. Les portes latérales pivotent sur le bord arrière du poêle encastrable. Voir ***figure 16***.
3. Ouvrir la porte avant. Placer la garniture en insérant les ergots dans les trous correspondants sur la porte (***figures 14 et 15***). La partie supérieure de la garniture ne peut être montée que dans un sens, mais la partie inférieure peut être placée de manière incorrecte. Lors du placement de la pièce inférieure, vérifier que la partie supérieure de la garniture est située à 14 mm (9/16 po) de la vitre de la porte. Voir ***figure 18***.

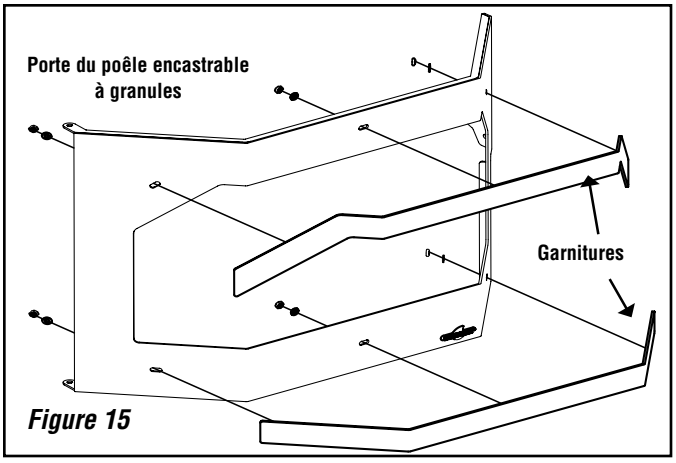

Figure 15

REMARQUE : LES SCHÉMAS ET LES ILLUSTRATIONS NE SONT PAS À L'ÉCHELLE.

4. Placer une rondelle sur chaque ergot. À l'aide d'une clé à douille de 3/8 po, visser légèrement les écrous sur chaque partie de la garniture. Ne pas trop serrer les écrous pour l'instant. Voir ***figure 19***.

5. Les bords supérieurs de la garniture supérieure doivent être distants d'environ 22 mm (7/8 po) de la porte ; la garniture inférieure doit se trouver à environ 38 mm (1,5 po) du bas de la porte. Vérifier visuellement l'alignement de la garniture et l'ajuster au besoin. Voir ***figure 20***.

6. Finir de serrer les écrous. **ATTENTION : NE PAS TROP SERRER LES ÉCROUS POUR ÉVITER DE MARQUER LA GARNITURE !**

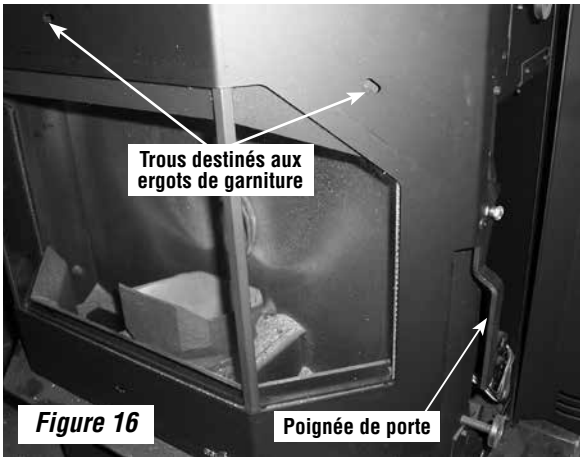

Figure 16

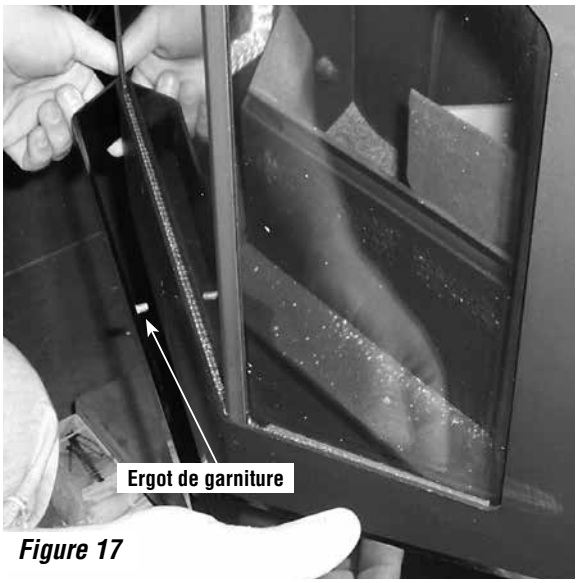

Figure 17

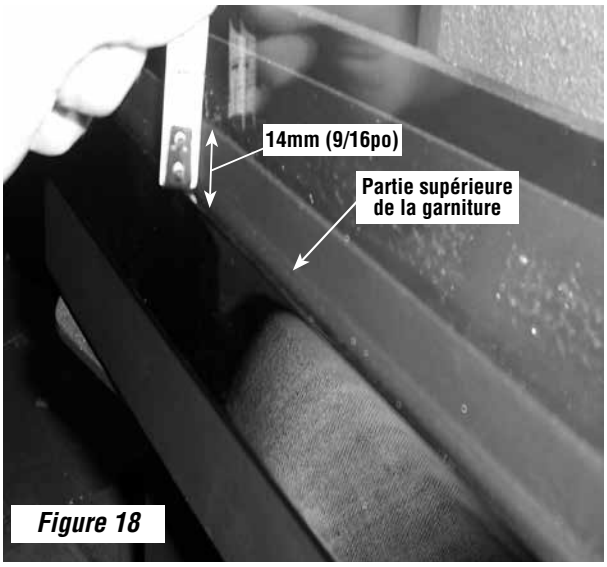

Figure 18

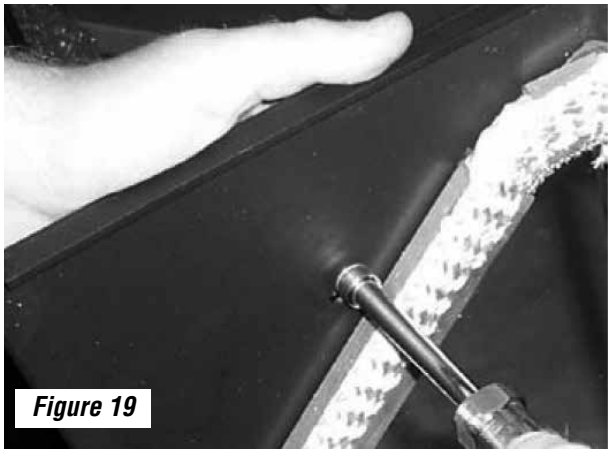
Figure 19

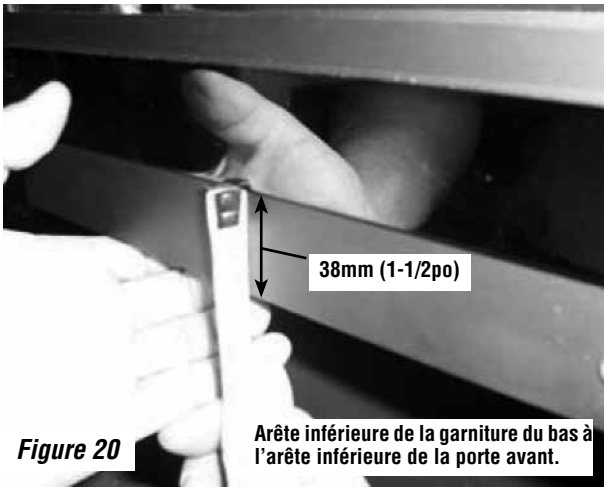

Figure 20

REMARQUE : LES SCHÉMAS ET LES ILLUSTRATIONS NE SONT PAS À L'ÉCHELLE.

Instructions de montage de la grille de porte
(ref. form # 775273M)

Pièces nécessaires
Qté
(4) Vis à tête ronde (déjà en place sur le poêle encastrable)

Outils nécessaires

Clé six pans de 1/8 po

Pour installer la grille

1. Déposer les quatre vis à tête ronde du corps du poêle encastrable à l'aide d'une clé six pans de 1/8 po. Voir ***figure 21***.

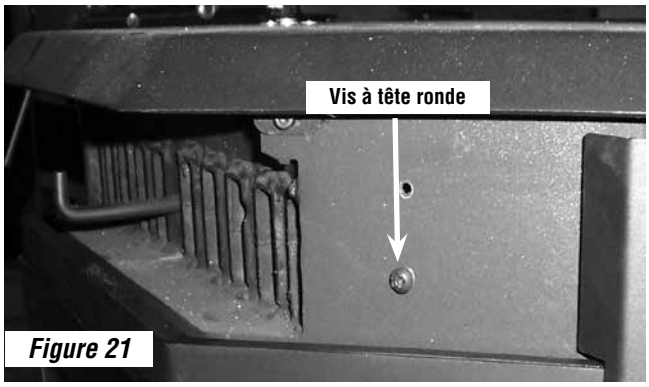

Figure 21

2. Tirer sur la tige du racloir, faire pivoter la grille en position verticale (encoche à gauche), puis la faire glisser sur la tige du racloir (passer la tige entre la troisième et la quatrième barre). Voir ***figure 22***.

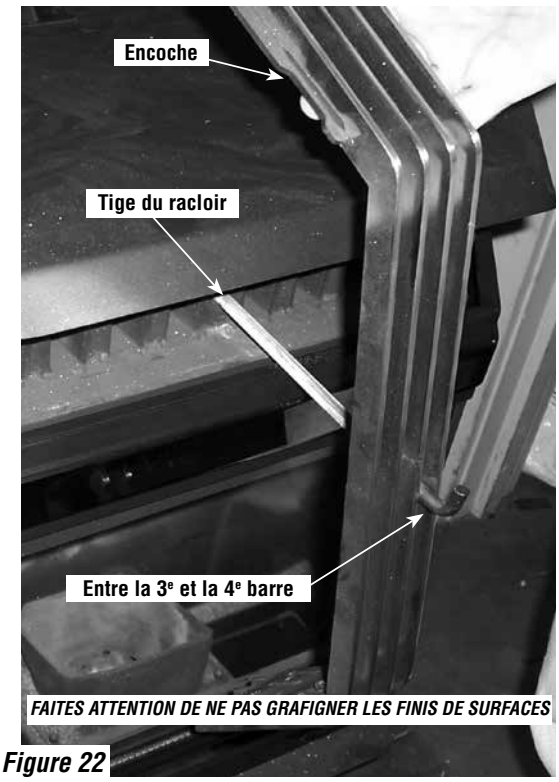

Figure 22

3. Replacer la grille à l'horizontale, remonter les quatre vis à tête ronde dans les trous situés à chaque extrémité de la grille, et les visser dans le corps du poêle encastrable. Voir ***figures 23 et 24***.

Figure 23

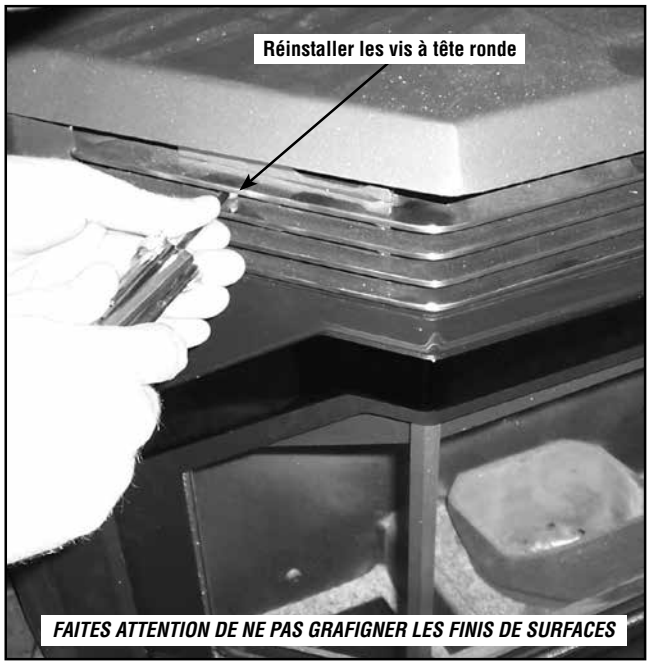

Figure 24

⚠ IMPORTANT

Nettoyer bien toutes les surfaces plaquées avec un tissus doux et un produit nettoyant domestique avant d'allumer l'unité. Des empreintes digitales reste marquées sur le placage si elles ne sont pas nettoyées avant de chauffer l'unité.

REMARQUE : LES SCHÉMAS ET LES ILLUSTRATIONS NE SONT PAS À L'ÉCHELLE.

Montage du panneau de briques

Option : réf. 79030

Contenu de l'ensemble
Panneau de briques (A)
4 vis (B)

Outils nécessaires
Perceuse (à 90° recommandée)
Foret de 4,3 mm (n° 18)
Clé six pans de 5/32 po

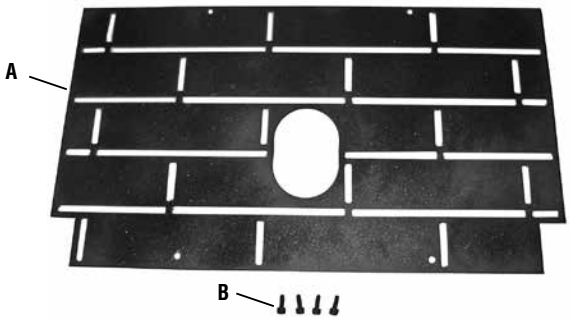

Figure 25

Remarque : Le panneau de briques est livré prépeint en noir. Ce panneau peut être peint de la couleur voulue à l'aide d'une peinture haute température (une décoloration peut se produire à l'usage).

1. Retirer la porte avant du poêle encastrable à granules. Pour ce faire, ouvrir les deux portes latérales, faire pivoter la porte avant, puis la soulever et la retirer de ses charnières. Retirer l'ensemble de bûches en option éventuelles et la chambre de combustion.

Figure 26

2. Retirer tous les granules et les cendres du foyer afin de pouvoir monter le panneau de briques correctement.

3. Insérer le panneau de briques, partie supérieure en premier, comme illustré à la ***figure 27***. Les deux coins abattus doivent se trouver en bas.

Figure 27

4. Veiller à centrer le panneau de briques en laissant le même espace de chaque côté du tube de la vis sans fin. Tout en maintenant le panneau en place, percer quatre trous dans le fond du foyer à l'aide d'un foret de 4,3 mm (n° 18), comme illustré à la ***figure 28***.

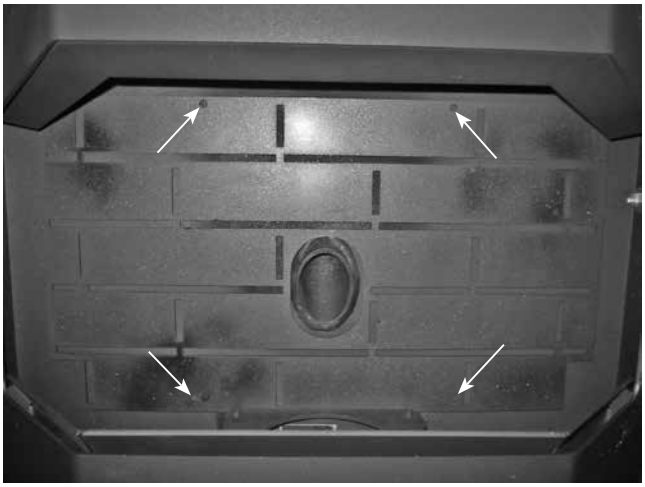

Figure 28

REMARQUE : LES SCHÉMAS ET LES ILLUSTRATIONS
NE SONT PAS À L'ÉCHELLE.

5. Visser les quatre boulons fournis avec cet ensemble à l'aide d'une clé six pans de 5/32 po.

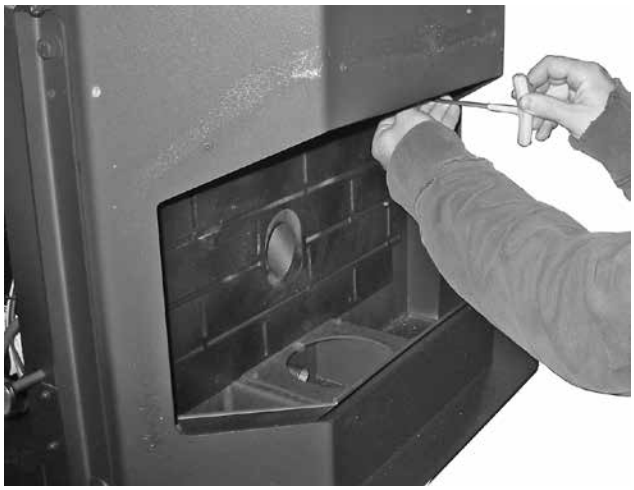

Figure 29

6. Replacer la chambre de combustion et vérifier qu'elle est bien fixée (elle ne doit pas pouvoir pivoter). Le cas échéant, installer l'ensemble de bûches en option en suivant les instructions fournies avec cet ensemble.

7. Remonter la porte en suivant les instructions de l'étape 1 en sens inverse.

REMARQUE : LES SCHÉMAS ET LES ILLUSTRATIONS
NE SONT PAS À L'ÉCHELLE.

FONCTIONNEMENT

Panneau de commande

Le panneau de commande régule toutes les fonctions du poêle encastrable. Voici une liste de ses composantes :

- **Témoin *Feeding* (Alimentation)** - Allumé quand la vis sans fin alimente la chambre de combustion en granules.
- **Témoin *Ready* (Prêt)** - Allumé quand le poêle encastrable est prêt à fonctionner.
- **Témoin *Igniting* (Allumage)** - Allumé quand le poêle encastrable est en phase d'allumage.
- **Bouton *Start* (Démarrage)** - Permet de lancer la séquence d'allumage une fois le sélecteur de chauffe placé sur une position autre que *Off* (Arrêt).
- **Sélecteur de chauffe** - placé sur *Off* (Arrêt) pour éteindre le poêle encastrable ou réglé sur un niveau de puissance (1 à *High*/Maxi) de manière à réguler l'intensité du feu.
- ***Igniter Fuse* (Fusible d'allumage)** - Fusible de 6 A protégeant le dispositif d'allumage.
- ***Control Fuse* (Fusible de commande)** - Fusible de 3 A protégeant le panneau de commande.

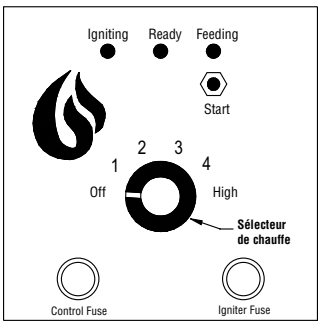

Figure 34

Remplissage de la trémie

L'accès à la trémie s'effectue en soulevant le couvercle situé à l'arrière de la partie supérieure du poêle encastrable. La trémie peut contenir 25 kg (55 livres) de granules. S'assurer que la trémie est vide avant de la remplir de granules; procéder comme suit :

Pour remplir la trémie lorsque le poêle est éteint :

1. Soulever le couvercle de la trémie et l'ouvrir complètement.
2. Remplir la trémie de granules.
3. Vérifier la partie supérieure de la trémie pour éviter que des granules ne gênent la fermeture du couvercle.
4. Fermer le couvercle de la trémie.

Pour remplir la trémie lorsque le poêle fonctionne :

1. Suivre les étapes 1 à 4 ci-dessus.
2. Une fois terminé, vérifier la chambre de combustion pour s'assurer que la combustion y est suffisante pour allumer les granules lorsqu'ils commenceront à tomber.
3. En l'absence de combustion, l'unité doit être réallumée. Pour cela, amener le bouton de commande de chauffage sur OFF, puis le remettre à la position de chauffage 1 à 5 désirée. Ensuite, appuyer sur le bouton d'allumage.

ATTENTION: De la fumée peut s'échapper du poêle si vous ne vérifiez pas que les granules dans la chambre de combustion continuent à brûler après avoir rempli la trémie. De la fumée peut également se dégager si l'unité a été allumée avec une quantité excessive de granules dans la chambre de combustion.

Allumage

1. Placer le sélecteur de chauffe (voir ***figure 34***) sur la puissance désirée (1 à *High*/Maxi). Le témoin *Ready* s'allume en vert.
2. Appuyer sur le bouton *Start*. Les témoins d'allumage et d'alimentation s'allument et la séquence d'allumage commence. Pendant les 15 minutes qui suivent, le poêle encastrable dépose des granules de manière cyclique dans la chambre de combustion, le ventilateur de combustion se met en marche et l'allumeur chauffe. Il est normal que de la fumée apparaisse dans la chambre de combustion au cours de cette période. Une fois la séquence d'allumage achevée, le poêle encastrable commence à chauffer à la puissance déterminée par le sélecteur de chauffe.

Remarque : *Quand le poêle encastrable est allumé pour la première fois ou s'il s'est éteint par manque de granules, il se peut que le tube de la vis sans fin ne contienne pas suffisamment de granules pour permettre à l'appareil de continuer à fonctionner après la séquence d'allumage. Il peut s'avérer nécessaire d'appuyer à nouveau sur le bouton* Start *afin de relancer la séquence d'allumage. Il est important de toujours vider (à froid) les granules de la chambre de combustion avant d'appuyer de nouveau sur le bouton* Start.

⚠ AVERTISSEMENT

• Ne jamais vider les granules de la chambre de combustion dans la trémie. Des granules apparemment froids peuvent conserver une chaleur suffisante pour en allumer d'autres, ce qui produirait de la fumée et des dégâts dus au feu.

• NE PAS FAIRE SURCHAUFFER CE POÊLE ENCASTRABLE. Ceci pourrait endommager gravement le poêle et annuler la garantie, et créer un risque d'incendie dans l'habitation. SI UNE ZONE QUELCONQUE DE L'UNITÉ COMMENCE À ROUGEOYER, IL S'AGIT D'UNE SURCHAUFFE. Amener immédiatement le sélecteur du panneau de commande sur la position *Off* (Arrêt).

Fonctionnement manuel

Lors que la flambée est lancée (voir Allumage sur cette page), le sélecteur de chauffe contrôle la vitesse de combustion des granules et la puissance de chauffe du poêle encastrable. Le niveau 1 du sélecteur permet de brûler environ 800 g (1,8 livre) de granules par heure, soit une puissance d'environ 8 500 BTU/h. Le niveau maximal (High) permet de brûler environ 2,1 kg (4,7 livres) de granules par heure, soit une puissance d'environ 39 000 BTU/h. Une fois le niveau réglé, le poêle encastrable maintient cette puissance jusqu'à ce qu'il soit éteint.

Fonctionnement avec thermostat

Le poêle encastrable peut fonctionner avec un thermostat basse tension. Se reporter à la ***page 14*** pour les instructions d'installation du thermostat. Une fois installé, ce thermostat contrôle le fonctionnement du poêle encastrable. Important : En cas d'utilisation d'un thermostat, il est nécessaire d'appuyer sur le bouton *Start* pour un premier allumage dans les cas suivants : après une coupure de l'alimentation électrique, si le sélecteur de chauffe a été mis sur *Off* puis remis à une puissance 1 à *High*, ou si le poêle s'est éteint par manque de granules. Après la première séquence d'allumage, lorsque le thermostat envoie un signal de chauffe (la température de la pièce est inférieure au point de consigne du thermostat) et que le sélecteur de chauffe n'est pas sur *Off*, le poêle encastrable chauffe à la puissance indiquée par le sélecteur. Plus la puissance est élevée, plus la pièce se réchauffe rapidement. Lorsque le thermostat ne demande plus de chaleur (la pièce a atteint la température voulue), le poêle encastrable poursuit la flambée pendant une heure à la puissance de chauffe la plus faible. Si le thermostat ne renvoie pas de signal de chauffage au cours de cette heure, le poêle encastrable s'éteint. S'il envoie un signal de chauffage au cours de cette heure, le poêle encastrable reprend la flambée à la puissance réglée sur le sélecteur de chauffe jusqu'à ce que le thermostat ne demande plus de chaleur. Si le poêle encastrable s'éteint au bout de cette heure, il se rallume dès que le thermostat envoie un nouveau signal de chauffage.

REMARQUE : LES SCHÉMAS ET LES ILLUSTRATIONS
NE SONT PAS À L'ÉCHELLE.

Arrêt

Normal - Pour éteindre le poêle encastrable, placer le sélecteur sur la position *Off*. Les ventilateurs continuent de fonctionner jusqu'à ce que le panneau de commande ait achevé le cycle d'arrêt.

Coupure de courant - Si le poêle encastrable ne reçoit pas d'alimentation électrique pendant moins de 10 secondes, il continue de fonctionner. Si la coupure de courant se prolonge au-delà de 10 secondes, le poêle encastrable recommence la séquence d'allumage afin de reprendre un fonctionnement normal lorsque l'alimentation est rétablie. Si le poêle encastrable est raccordé à un thermostat, il ne lance pas la séquence d'allumage tant que le thermostat n'envoie pas de demande de chauffage.

Séchage de la peinture

Ce poêle encastrable est recouvert d'une peinture métallisée haute température. À la sortie d'usine, l'appareil est sec au toucher mais le processus de séchage s'achève lors des premières utilisations du poêle encastrable. En outre, certaines pièces de l'appareil peuvent être légèrement recouvertes d'huile de fabrication. Aérer l'habitation au cours des premières flambées car la peinture et l'huile dégagent du dioxyde de carbone et des odeurs désagréables. Il est recommandé aux personnes sensibles à la qualité de l'air intérieur de ne pas s'approcher du poêle encastrable pendant la période de séchage de la peinture.

Fonctionnement du ventilateur de convection

Le poêle encastrable Winslow[MD] PI40GL est équipé d'un ventilateur de convection à déclenchement thermique qui extrait la chaleur de l'appareil. Une fois que le poêle encastrable est chaud, l'interrupteur thermique active le ventilateur. La vitesse de ventilation varie en fonction de la puissance de chauffe du poêle encastrable. Lorsque le poêle encastrable s'éteint, le ventilateur continue d'extraire la chaleur jusqu'à ce que l'appareil ait refroidi.

Bruits de fonctionnement

Le fonctionnement du poêle encastrable Winslow PI40GL peut être source d'un certain nombre de bruits, comme le glissement des granules le long du tube de la vis sans fin et leur chute dans la chambre de combustible. De même, le moteur entraînant la vis sans fin peut émettre un bruit quand le panneau de commande déclenche l'alimentation en granules. De temps à autre, un bruit plus fort peut provenir de la vis sans fin quand elle sectionne un granule. Quand les ventilateurs se mettent en marche, la circulation de l'air peut faire du bruit. Plus la puissance de chauffe est basse, plus le ventilateur fonctionne lentement. Toutes les heures, le ventilateur de combustion tourne à vitesse élevée pour éliminer les cendres déposées dans la chambre de combustion.

Granules de combustible

Les granules de combustible sont constitués de sciure et de résidus de bois d'espèces différentes. Les granules mesurent 6 ou 8 mm (1/4 ou 5/16 po) de diamètre et peuvent être de longueurs différentes (voir *Caractéristiques du combustible*, ***page 7***). Le poêle encastrable Winslow PI40GL accepte ces deux diamètres de granules. Les granules composés de bois dur contiennent plus de cendres que ceux composés de bois tendre. Des minéraux provenant de la cendre et du sable contenus dans les granules forment des scories dans la chambre de combustion lorsqu'ils sont soumis à des températures extrêmes. Il est conseillé d'essayer différentes marques de granules afin de trouver celle qui produit le moins de cendres et de scories.

Lorsque la marque de granules qui offre la meilleure combustion a été identifiée, continuer de l'utiliser. Les combustibles à forte teneur en cendres accroissent généralement la fréquence de nettoyage du poêle encastrable. Les combustibles à forte teneur en humidité peuvent encrasser et bloquer l'ensemble vis sans fin.

ATTENTION

L'INSTALLATION ET LA RÉPARATION DOIVENT ÊTRE EFFECTUÉES PAR UN TECHNICIEN QUALIFIÉ UNIQUEMENT. NE PAS ESSAYER DE RÉALISER SOI-MÊME L'ENTRETIEN.

Éviter de faire surchauffer le poêle encastrable ; ne pas alimenter l'appareil en granules manuellement.

Ne pas utiliser d'essence, de combustible pour lampes à pétrole, de kérosène, de liquide d'allumage pour charbon de bois ou de liquide similaire pour allumer ou faire redémarrer un feu à l'intérieur de cet appareil de chauffage. Tenir tous ces liquides bien à l'écart de l'appareil de chauffage lorsqu'il fonctionne.

Par mesure de sécurité, ne pas installer ou faire fonctionner le poêle encastrable Winslow PI40GL sans avoir lu et compris le présent manuel. Toute installation ou utilisation de l'appareil ne respectant pas les instructions fournies dans ce manuel ANNULE la garantie et peut s'avérer dangereuse.

En raison des températures élevées qu'il peut atteindre, le poêle encastrable doit être placé à l'écart du passage et loin des meubles et des tentures. Les enfants et les adultes doivent être informés des dangers présentés par les hautes températures des surfaces et doivent se tenir éloignés de l'appareil pour éviter de se brûler ou d'enflammer leurs vêtements. Les enfants en bas âge doivent être surveillés avec attention lorsqu'ils se trouvent dans la pièce où est installé le poêle encastrable Winslow PI40GL. Les vêtements et autres matières inflammables ne doivent pas être placés sur ou à proximité du poêle encastrable. Il est IMPÉRATIF de replacer les composantes (grille, panneaux ou vitre) retirées lors de l'entretien avant de faire fonctionner le poêle encastrable.

Ne pas utiliser l'appareil si la vitre avant est enlevée, fissurée ou cassée. Le remplacement de cette vitre doit être effectué par un technicien d'entretien qualifié.

IHP, ses employés ou ses éventuels représentants déclinent toute responsabilité en cas de dommages, directs ou indirects, survenant dans des conditions d'inopérabilité, d'inadaptation ou d'insécurité résultant de procédures d'utilisation, d'entretien ou d'installation incorrectes.

L'appareil installé doit être relié électriquement à la terre conformément aux codes locaux ou, en l'absence de codes locaux, à l'édition la plus récente du *National Electrical Code*, ANSI/NFPA 70.

NETTOYAGE ET MAINTENANCE

MISES EN GARDE IMPORTANTES :

- **DÉBRANCHER LE CORDON D'ALIMENTATION ET VÉRIFIER QUE LE POÊLE EST FROID AVANT D'EFFECTUER TOUTE OPÉRATION D'ENTRETIEN.**
- **Certaines marques de granules produisent davantage de cendres et de scories que d'autres. La fréquence des opérations de nettoyage décrites ci-après dépend donc grandement de la qualité des granules brûlés.**
- **Un mauvais nettoyage de l'appareil entraîne une combustion médiocre et annule la garantie du poêle.**
- **Utiliser uniquement un aspirateur à cendres approuvé pour retirer le dépôt de cendres. Une brosse de nettoyage peut également servir à déloger les cendres accumulées avant de les aspirer. NE PAS UTILISER UN ASPIRATEUR MÉNAGER STANDARD OU UN ASPIRATEUR INDUSTRIEL ; LES FILTRES LAISSERONT PASSER LES FINES PARTICULES DE CENDRES, QUI SE DISPERSERONT DANS L'HABITATION.**
- **CET APPAREIL DE CHAUFFAGE AU BOIS DOIT ÊTRE INSPECTÉ ET ENTRETENU PÉRIODIQUEMENT POUR FONCTIONNER CORRECTEMENT. VOIR LE MANUEL DU PROPRIÉTAIRE POUR PLUS D'INFORMATION. L'UTILISATION DE CET APPAREIL DE CHAUFFAGE AU BOIS DE MANIÈRE INCOMPATIBLE AVEC LES DANS CE MANUEL CONSTITUE UNE INFRACTION AUX RÉGULATIONS FÉDÉRALES.**

Fréquence de nettoyage en fonction du nombre de sacs brûlés

Chambre de combustion = 10 sacs
Pièges = 50 sacs
Ventilateur d'évacuation = 100 sacs
Ventilateur de convection = 100 sacs

Remarques

- ***La fréquence de nettoyage peut varier en fonction de la qualité des granules utilisés. La combustion de granules à forte teneur en cendres peut réduire l'intervalle entre les nettoyages.***
- *Il est recommandé d'utiliser une toile de protection pour prévenir un éventuel déversement de cendres sur le sol pendant le nettoyage.*

Nettoyage de la chambre de combustion

(Fréquence recommandée : 1 jour à 1 semaines*)

Le ventilateur de combustion tourne à grande vitesse une fois par heure pour éliminer les produits de combustion de la chambre de combustion. Il est néanmoins recommandé d'effectuer un nettoyage plus complet de la chambre de combustion tous les 10 sacs de granules brûlés environ. Le fond et les côtés de la chambre de combustion présentent plusieurs trous qui apportent l'air de combustion aux granules. Les températures extrêmes atteintes dans cette chambre peuvent transformer les impuretés contenues dans les granules en cendres et en scories. Lorsque le poêle encastrable est froid, ouvrir la porte avant et soulever la chambre de combustion en fonte pour la sortir. Racler le fond et les parois latérales de la chambre à l'aide d'un tournevis afin d'en retirer les cendres et les scories. Veiller à ce qu'aucun des trous de la chambre de combustion ne soit obstrué. Remettre la chambre de combustion à sa place. Vérifier que le côté haut de la chambre est orienté vers l'avant du poêle encastrable (voir ***figure 35***). Pousser la chambre de combustion vers le bas de manière à ce que la surface A soit bien en contact contre la partie en acier supportant la chambre. Ne pas utiliser une autre chambre de combustion ou une autre grille dans ce poêle encastrable.

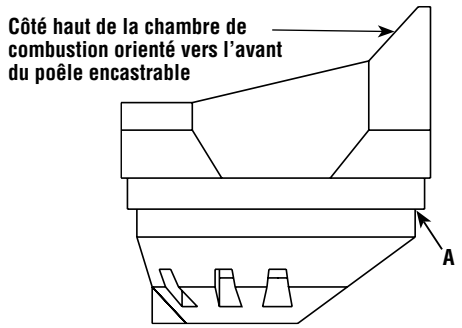

Figure 35

Nettoyage de la vitre

ATTENTION : Ne pas ouvrir la porte avant quand le poêle encastrable est chaud. Pour ouvrir la porte, suivre les deux premières étapes de la section Retrait de la porte avant, *page 24*. Nettoyer la vitre à l'aide d'un chiffon doux ou d'une serviette en papier et d'un nettoyant ménager pour vitre ou d'un nettoyant spécial pour vitre de poêle au gaz. Un chiffon humide recouvert d'une petite quantité de cendres du foyer peut également servir à nettoyer la vitre.

Inspection des joints

Vérifier régulièrement l'état des joints de la porte et de la vitre et les remplacer le cas échéant.

Nettoyage de l'échangeur de chaleur

(Fréquence recommandée : 2 jours à 2 semaines*)

ATTENTION : Ne pas actionner le racloir de l'échangeur de chaleur quand le poêle encastrable est chaud. La tige cintrée située au centre de la grille, sur la partie supérieure avant du poêle encastrable, est fixée à un racloir sur les tubes de l'échangeur de chaleur. Pour retirer les cendres accumulées et préserver l'efficacité de l'extraction de chaleur du poêle encastrable, cette tige doit être tirée et repoussée au moins une fois par semaine.

Nettoyage des passages d'évacuation des gaz de combustion

(Fréquence recommandée : 1 an*)

Les passages d'évacuation des gaz de combustion doivent être nettoyés au moins une fois par an. La combustion de granules à forte teneur en cendres peut nécessiter des nettoyages plus fréquents. Nettoyer ces passages uniquement quand le poêle encastrable et les cendres sont froids. L'aspiration de cendres chaudes peut provoquer un feu dans l'aspirateur.

Les panneaux d'accès situés de chaque côté du poêle encastrable (voir ***figures 36A et 36B***, repères B et C) peuvent être retirés en dévissant les deux vis à tête à 6 pans creux de 5/32 po. Insérer une brosse dans les ouvertures pour déloger les cendres accumulées, puis enlever ces dernières à l'aide d'un aspirateur. Réinstaller les panneaux une fois le nettoyage terminé.

**Brûler un combustible ayant une forte teneur en cendres ou avec un registre mal réglé peut entraîner un entretien et un nettoyage plus fréquents du poêle.*

REMARQUE : LES SCHÉMAS ET LES ILLUSTRATIONS NE SONT PAS À L'ÉCHELLE.

Procédure de nettoyage des passages d'évacuation
(Fréquence recommandée : 1 an*)

1. Ouvrir les portes droite et gauche pour accéder aux passages d'évacuation latéraux (voir ***figure 36A***).
2. L'appareil présente, de chaque côté, deux passages de 25 x 50 mm (1 x 2 po), un en haut et un en bas (voir ***figures 36A, 36B and 36C***).
3. À l'aide d'une clé six pans de 5/32 po, retirer les vis à tête hexagonale sur chacun des panneaux d'accès aux passages d'évacuation.
4. Nettoyer les deux passages de chaque côté du poêle encastrable à l'aide d'un aspirateur à cendres, en commençant par le passage supérieur.
5. Une fois toute la cendre retirée des passages, réinstaller les quatre panneaux d'accès.

⚠ AVERTISSEMENT

NE PAS UTILISER DE BROSSE SUR UN POÊLE CHAUD

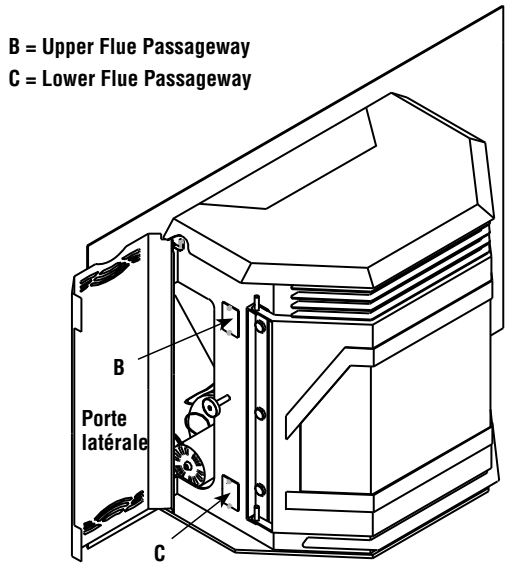

Figure 36A

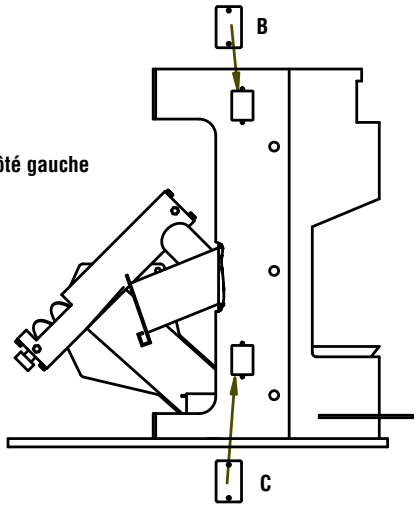

Figure 36B

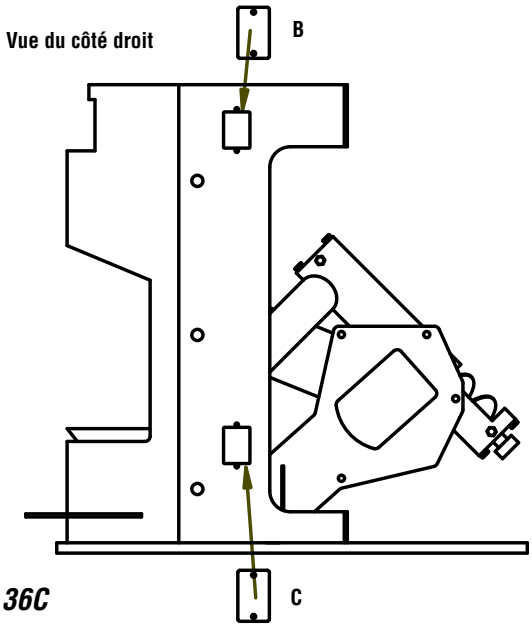

Figure 36C

Nettoyage du ventilateur de combustion
(Fréquence recommandée : 1 an ou tous les 100 sacs de combustible brûlés*)

Pour nettoyer le ventilateur de combustion, débrancher le poêle encastrable de la source d'alimentation et retirer les six écrous (repères A sur le dessin ci-contre) à l'aide d'une clé de 11/32 po. Une fois les écrous retirés, il est possible de sortir l'ensemble moteur-ventilateur de son boîtier. Les pales du ventilateur et le boîtier peuvent alors être nettoyés avec un aspirateur. Lors de la réinstallation du moteur, il peut s'avérer nécessaire d'installer un nouveau joint entre le moteur et le boîtier du ventilateur. Pour achever la réinstallation, remonter le moteur sur le boîtier du ventilateur et réinstaller les six écrous. Vérifier que le câble vert de mise à la terre du moteur est bien attaché à l'un des écrous.

Nettoyage du tuyau d'évacuation
(Fréquence recommandée : 1 an*)

Suie et cendres volantes : Formation et nécessité de les enlever
Les produits de la combustion contiennent de petites particules de cendres volantes. Ces cendres volantes s'accumulent dans le système d'évacuation et réduisent le flux des gaz de combustion. La combustion incomplète, qui se produit à l'allumage et à l'arrêt de l'appareil ou en cas d'utilisation incorrecte, entraîne la formation de suie qui s'accumule dans le système d'évacuation. Le système d'évacuation doit être inspecté au moins une fois par an afin et nettoyé au besoin. Ramoner le tuyau si nécessaire.

Le poêle encastrable dispose d'un boîtier de nettoyage auquel est fixé le tuyau ou le flexible d'évacuation. Pour accéder à ce boîtier, retirer la plaque de contour droite et la porte droite. La ***figure 37*** illustre le boîtier en position verticale, fixé au ventilateur d'évacuation. La ***figure 38*** illustre le boîtier vu de dessous, exposant le dispositif de fermeture de la porte du boîtier. Tirer sur le dispositif de fermeture pour ouvrir la porte. Lorsque les cendres sont froides, aspirer le boîtier. Refermer la porte du boîtier en faisant pivoter le dispositif de fermeture.

**Brûler un combustible ayant une forte teneur en cendres ou avec un registre mal réglé peut entraîner un entretien et un nettoyage plus fréquents du poêle.*

REMARQUE : LES SCHÉMAS ET LES ILLUSTRATIONS NE SONT PAS À L'ÉCHELLE.

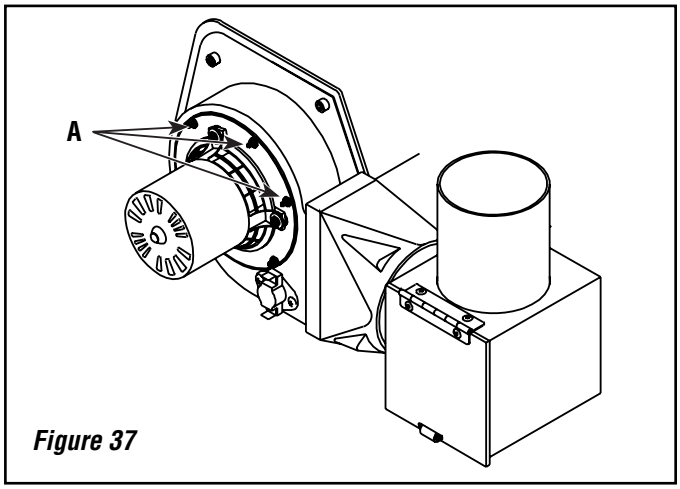

Figure 37

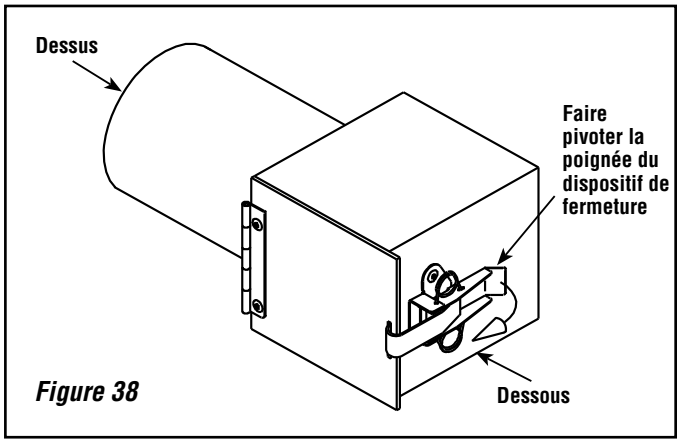

Figure 38

Enlèvement des cendres du foyer

(Fréquence recommandée : 2 jours à 2 semaines*)

ATTENTION : Ne pas enlever les cendres lorsque le poêle encastrable ou les cendres sont chauds. Pour enlever les cendres, ouvrir les portes latérales ainsi que la porte avant. Aspirer, ou retirer à l'aide d'une pelle, les cendres déposées sur le fond et les parois latérales du foyer.

ATTENTION : Enlèvement des cendres - Placer les cendres dans un contenant en acier équipé d'un couvercle hermétique et de les mettre à l'extérieur immédiatement. Le contenant fermé doit être entreposé sur un revêtement de sol incombustible ou directement sur le sol nu, à l'écart de toute matière combustible, jusqu'à son élimination définitive. Si les cendres doivent être enterrées ou dispersées localement, les conserver dans le contenant fermé jusqu'à ce qu'elles aient complètement refroidi.

Nettoyage du ventilateur de convection

Pour nettoyer le ventilateur de convection, retirer la porte gauche (voir page suivante). Débrancher le cordon d'alimentation de la prise électrique. Dévisser les deux vis (***figure 39***, repère A) qui fixent le ventilateur à la gaine de ventilation. Faire glisser le ventilateur vers l'extérieur du poêle encastrable pour le dégager de la gaine de ventilation. Utiliser un aspirateur pour retirer la poussière accumulée sur les pales du ventilateur et à l'intérieur de la gaine de ventilation. Veiller à ne pas endommager les pales du ventilateur pendant le nettoyage. Pour réinstaller le ventilateur, le faire glisser jusqu'à la languette de retenue B et revisser les vis A.

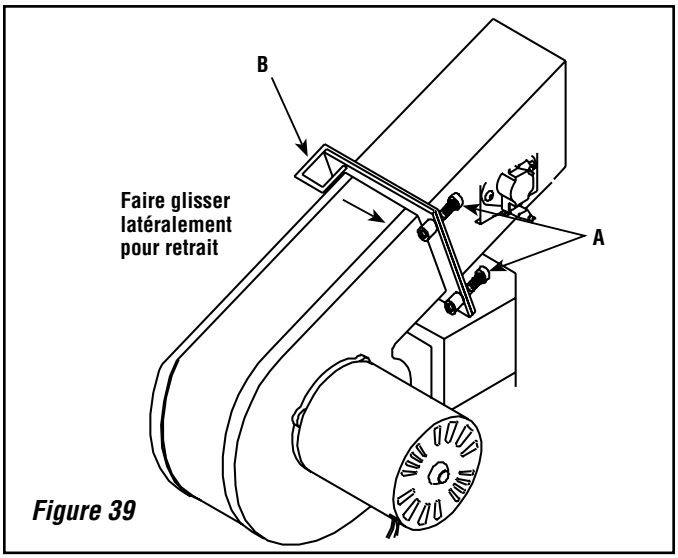

Figure 39

Détecteur de flamme

(Fréquence recommandée : 1 an ou tous les 100 sacs de combustible brûlés*)

Ce détecteur doit être démonté et nettoyé tous les 100 sacs de combustibles brûlés.

Procédure de nettoyage

1. **DÉBRANCHER L'APPAREIL !**
2. Localiser le détecteur sur le ventilateur de combustion (voir ***figure 44***).
3. À l'aide d'un tournevis plat, retirer les deux vis fixant le détecteur au boîtier du ventilateur.
4. Avec un chiffon sec, essuyer les cendres qui se sont accumulées sur le capteur du détecteur.
5. Réinstaller le détecteur. Veiller à raccorder correctement les fils du détecteur en évitant tout contact entre les connecteurs et le boîtier du ventilateur. Refermer le panneau latéral.

Remarque : Si le nettoyage du détecteur de flamme n'est pas effectué en temps voulu, le poêle peut s'arrêter de manière erratique. Lorsque le dépôt de cendres, de créosote ou de suie sur le détecteur de flamme est important, il peut être nécessaire de le nettoyer à l'aide d'un tampon abrasif ou d'une feuille de papier de verre de grain moyen. Un épais dépôt isole la zone sensible à la chaleur du détecteur et empêche ce dernier de fonctionner correctement.

Trémie réglable

Le poêle encastrable Winslow[MD] PI40GL est livré avec une trémie d'une capacité de 25 kg (55 livres). Lorsque la plus grande trémie est installée, la partie du poêle encastrable qui s'insère dans la cheminée mesure 572 mm (22,5 po) de hauteur. Pour une installation dans une cheminée plus étroite, la trémie peut être abaissée à une hauteur de 483 mm (19 po). Pour régler la trémie à cette hauteur, retirer les vis C situées autour du couvercle de trémie et retirer le couvercle. Ensuite, retirer les vis D sur le pourtour de l'extension de la trémie et retirer cette extension. Remettre le couvercle sur la trémie et réinstaller les vis de fixation.

Pour régler la hauteur de la trémie entre le maximum et le minimum, retirer les vis D et faire glisser l'extension (sans retirer le couvercle) vers le bas de la trémie, jusqu'à la hauteur désirée. L'extension peut être abaissée d'un maximum de 64 mm (2,5 po). Réinstaller les vis autotaraudeuses dans les trous de l'extension, en perçant de nouveaux trous dans la partie inférieure de la trémie.

**Brûler un combustible ayant une forte teneur en cendres ou avec un registre mal réglé peut entraîner un entretien et un nettoyage plus fréquents du poêle.*

REMARQUE : LES SCHÉMAS ET LES ILLUSTRATIONS NE SONT PAS À L'ÉCHELLE.

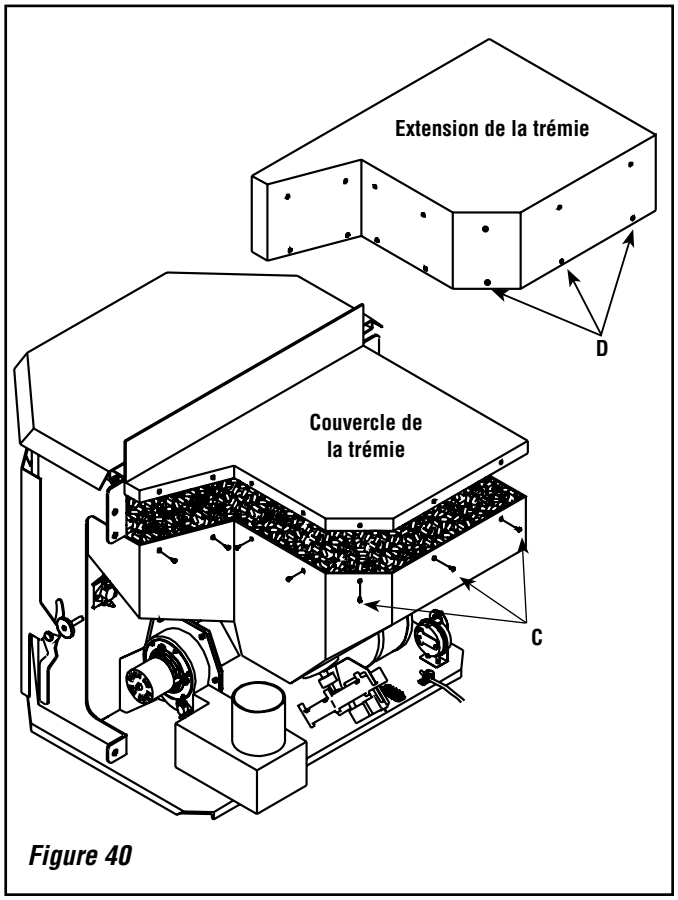

Figure 40

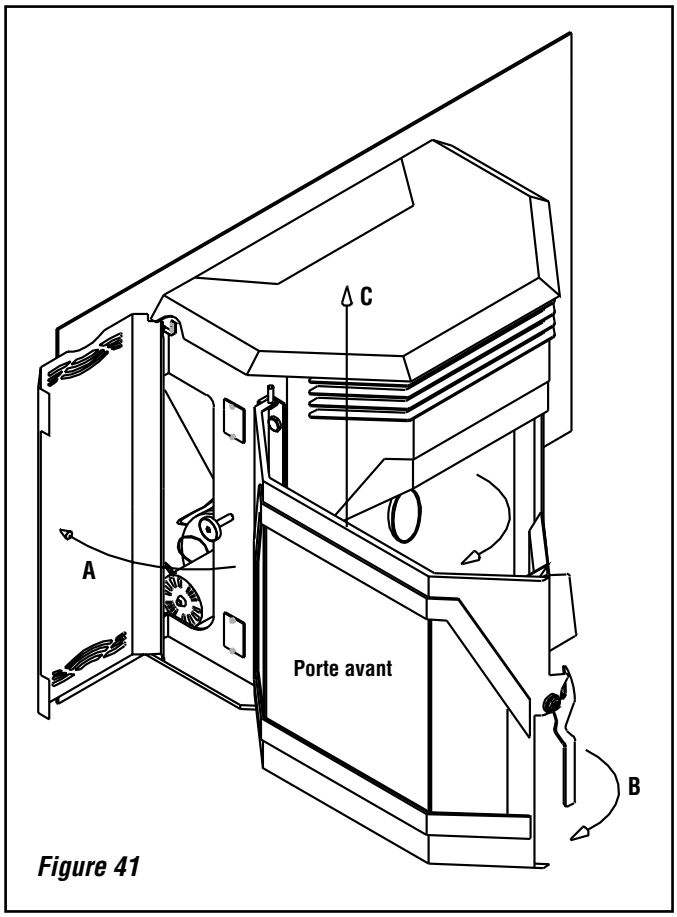

Figure 41

Ouverture et retrait de la porte avant

ATTENTION : Ne pas ouvrir la porte avant quand le poêle encastrable est chaud.

Pour retirer la porte, ouvrir les portes gauche et droite (A). Tirer la poignée B de la porte avant vers soi et ouvrir la porte avant. Soulever la porte avant pour la dégager de ses charnières comme illustré à la ***figure 41*** (repère C). Pour réinstaller la porte, reprendre cette procédure dans le sens inverse.

Retrait des portes latérales

Pour retirer la porte,

1. Ouvrir la porte.
2. Soulever la porte, et
3. Tirer le bas de la porte vers l'extérieur et vers le bas, en sortant la broche de la charnière supérieure de la patte de fixation de la charnière supérieure.

Pour réinstaller la porte, faire glisser la broche située en haut de la porte dans le trou de la patte de fixation de la charnière supérieure. Insérer la broche située au bas de la porte dans le trou pratiqué dans le socle, puis refermer la porte.

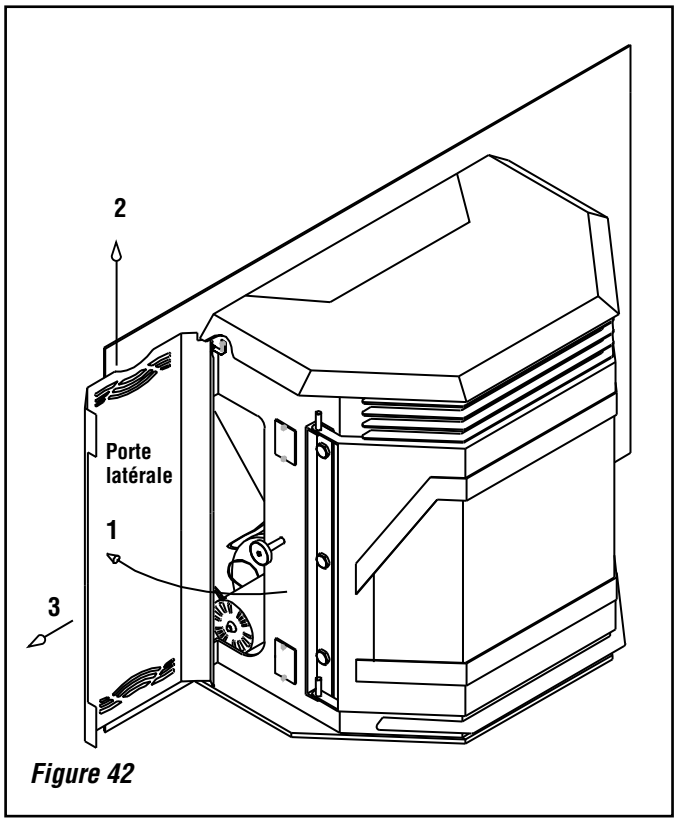

Figure 42

REMARQUE : LES SCHÉMAS ET LES ILLUSTRATIONS
NE SONT PAS À L'ÉCHELLE.

INFORMATION SUR LES COMPOSANTES

Voici la liste des composantes et leurs fonctions.

Allumeur - Le poêle encastrable Winslow[MD] PI40GL est équipé d'un allumeur automatique qui permet d'allumer le combustible lorsque le poêle encastrable est en mode d'allumage. Pour enflammer le combustible, l'allumeur surchauffe l'air aspiré dans la chambre de combustion par le ventilateur de combustion. Ce dispositif reste sous tension pendant les sept premières minutes de la séquence d'allumage.

Interrupteur à dépression - Le poêle encastrable Winslow PI40GL est équipé d'un interrupteur à dépression situé derrière la porte gauche, fixé à la base (voir ***Figure 45***, repère A). En cas de fuite dans le foyer, si la porte avant reste entrouverte ou en cas de blocage du conduit d'évacuation, la fuite est détectée par l'interrupteur à dépression qui fait passer le poêle encastrable en mode d'arrêt.

Vis sans fin et moteur de vis sans fin - Le moteur de la vis sans fin (***figure 22***, repère B) fait tourner la vis à 1,25 tr/min pour faire monter les granules dans le tube de la vis sans fin. Les granules tombent ensuite du tube dans la chambre de combustion. La vis sans fin est contrôlée par le panneau de commande.

Interrupteur de surchauffe - (Ouverture à 107 °C (225 °F) Cet interrupteur installé sur le ventilateur de convection (***Figure 45***, repère C) arrête le poêle encastrable lorsqu'il détecte une température excessive. Il est équipé d'un bouton de réenclenchement ; le poêle encastrable ne peut pas se rallumer tant que l'utilisateur n'a pas enfoncé ce bouton.

Détecteur de flamme - (Fermeture à 60 °C (140 °F) Cet interrupteur installé sur le ventilateur de combustion arrête le poêle encastrable s'il ne détecte pas de flamme dans la chambre de combustion.

Interrupteur du ventilateur de convection - (Fermeture à 50 °C (120 °F) Cet interrupteur installé à l'arrière droit du foyer met le ventilateur de convection sous tension lorsque le poêle encastrable atteint la température souhaitée.

Commutateur du couvercle de trémie - Il est situé à l'arrière gauche de la trémie (à l'intérieur de la trémie) comme illustré à la ***figure 43***. Il détecte si le couvercle de trémie est ouvert et arrête le moteur de la vis sans fin si ce couvercle est mal fermé. Lors du réapprovisionnement en combustible de la trémie, ne pas laisser le couvercle ouvert trop longtemps, ce qui risquerait d'éteindre le feu. **NE JAMAIS DÉCONNECTER OU COURT-CIRCUITER CE COMMUTATEUR, POUR QUELQUE RAISON QUE CE SOIT.**

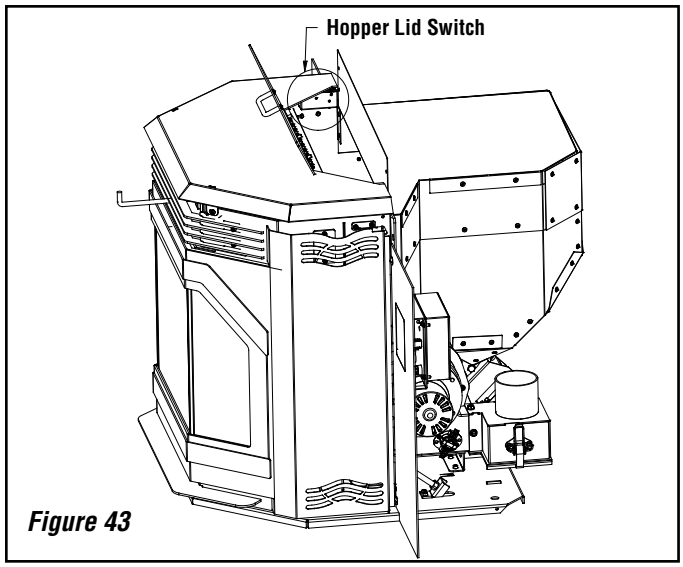

Figure 43

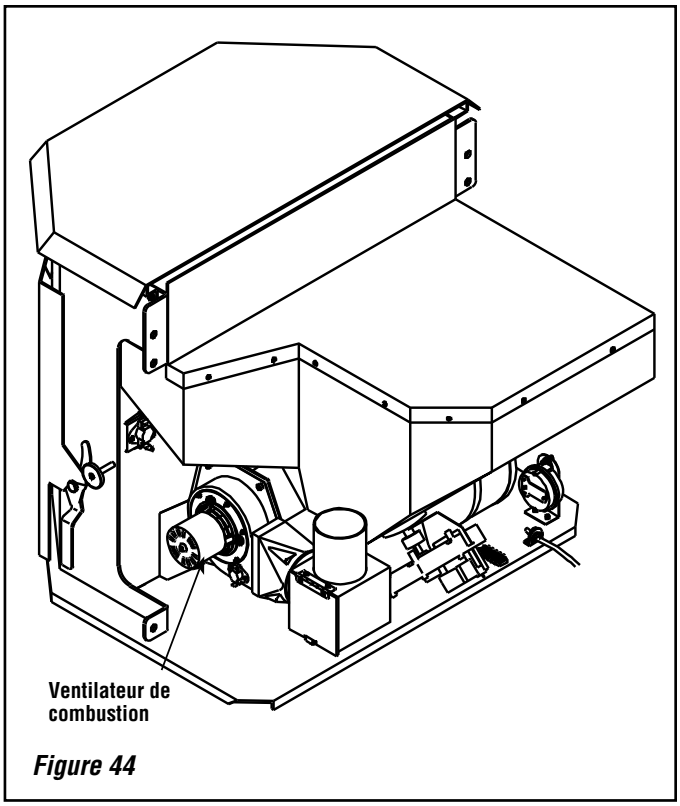

Figure 44

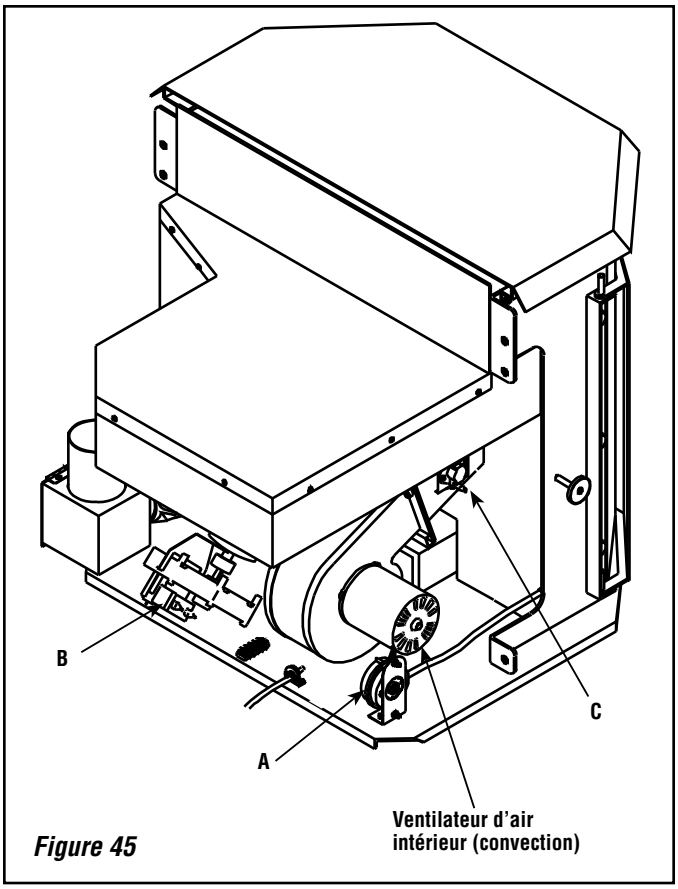

Figure 45

REMARQUE : LES SCHÉMAS ET LES ILLUSTRATIONS NE SONT PAS À L'ÉCHELLE.

Dispositif de réglage du tirage

Le poêle encastrable Winslow[MD] PI40GL est équipé d'un dispositif de réglage du tirage situé sur le côté droit, juste devant le ventilateur de combustion. En cas d'installation du poêle encastrable avec un tuyau d'évacuation très long, il se peut qu'une quantité excessive d'air de combustion circule dans le foyer et que le combustible se consume plus rapidement qu'il n'est alimenté dans la chambre de combustion. Dans un tel cas, ce dispositif permet de réduire le tirage. Le poêle encastrable est livré avec le dispositif de réglage entièrement ouvert. Pour réduire le tirage, desserrer la vis à tête hexagonale de 5/32 po (***figure 46***, repère A) et déplacer la poignée de réglage vers le centre du poêle encastrable. Resserrer la vis une fois le réglage désiré obtenu.

Réglage du tirage

Le dispositif de réglage du tirage contrôle la quantité d'air de combustion apportée dans le foyer (voir ***figure 46***).

Il est nécessaire de surveiller l'aspect de la flamme pendant la combustion des 4 à 8 premiers sacs de granules. Si la flamme est rouge-orangé et dégage de la fumée avec des signes de formation de suie à son extrémité, il convient de régler le tirage pour accroître l'apport d'air de combustion. L'air de combustion doit être réduit par réglage du tirage si la flamme est « courte » lorsque la flambée est forte et que les granules semblent se consumer plus rapidement qu'elles ne sont alimentées dans la chambre de combustion, ou si la hauteur de flamme varie significativement à intensité de combustion constante.

Réexaminer l'aspect de la flamme une fois le dispositif de réglage du tirage ajusté. Il peut s'avérer nécessaire d'affiner progressivement ce réglage jusqu'à obtention d'une combustion correcte (flamme jaune vif « dansante »).

Lorsque le dispositif de réglage du tirage est correctement réglé (et l'entretien de routine réalisé, le cas échéant), il n'a plus besoin d'être ajusté, sauf si la qualité des granules change (teneur élevée en cendres ou qualité standard, au lieu d'une qualité premium). Dans ce cas, il peut être nécessaire de tirer davantage le dispositif de réglage vers l'extérieur afin d'éviter l'accumulation de cendres et de scories dans la chambre de combustion.

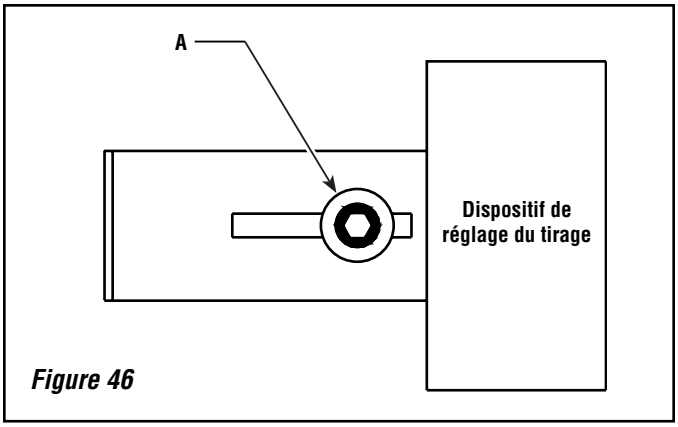

Figure 46

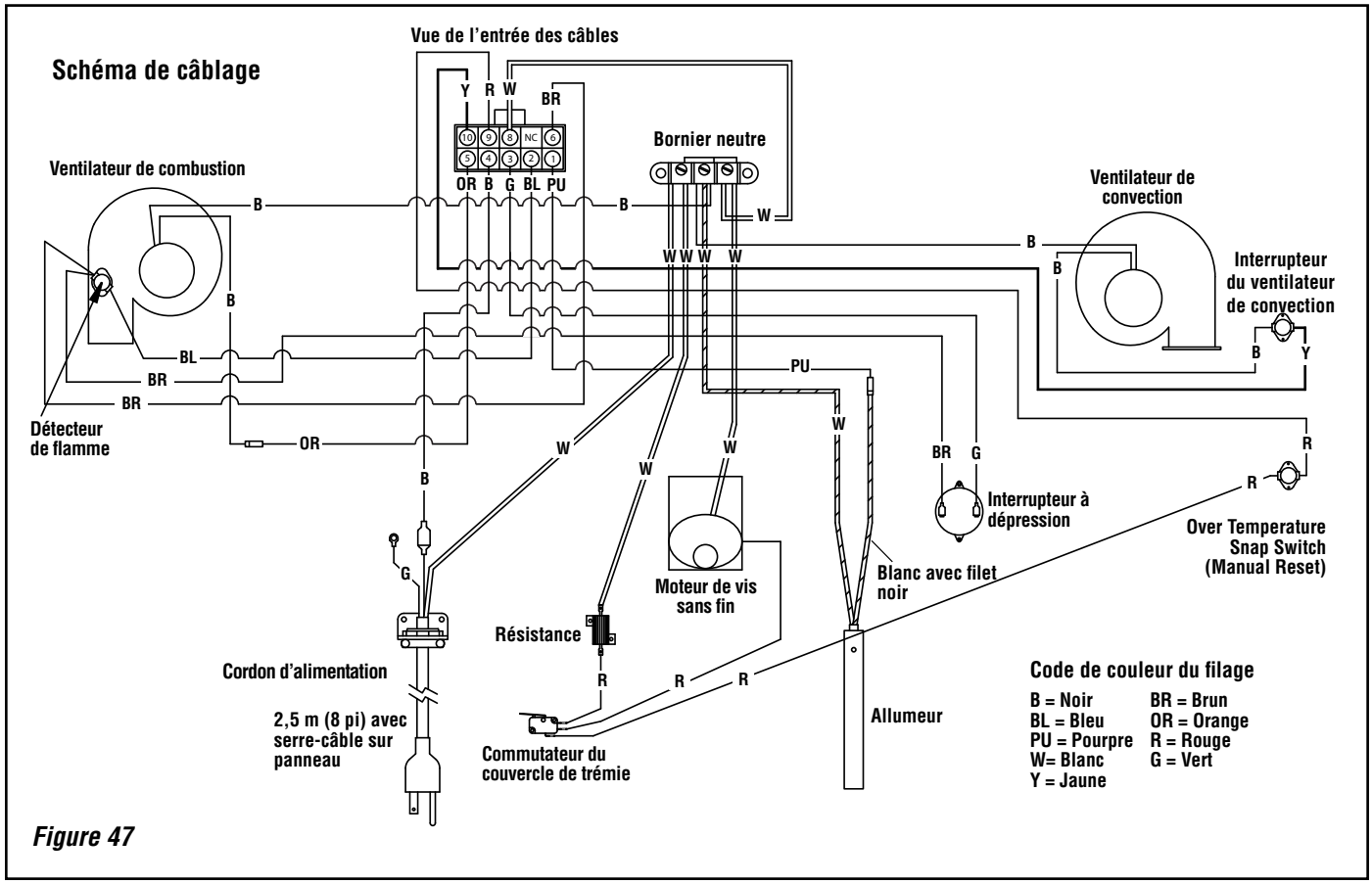

Figure 47

REMARQUE : LES SCHÉMAS ET LES ILLUSTRATIONS NE SONT PAS À L'ÉCHELLE.

CODES DE DIAGNOSTIC

Si le poêle encastrable fonctionne de manière anormale, le témoin *Ready* du panneau de commande indique la nature du dysfonctionnement. Voici la liste des signaux ou codes possibles :

Témoin *Ready* rouge fixe — **Panne d'allumage**
Témoin *Ready* rouge clignotant, 1 court et 1 long — **Interrupteur à dépression ouvert**
Témoin *Ready* rouge clignotant, 2 courts — **Détecteur de flamme ouvert**
Témoin *Ready* rouge clignotant, 2 longs — **Interrupteur de surchauffe ouvert**

Dépannage

Panne d'allumage - Code : le témoin *Ready* est rouge fixe et le témoin d'allumage émet deux clignotements courts	
Problème possible	**Solution**
La trémie est à court de granules.	Remplir la trémie de granules.
Le tube de vis sans fin n'était pas rempli de granules lorsque le bouton *Start* a été enfoncé.	À froid, vider les granules de la chambre de combustion et appuyer à nouveau sur le bouton *Start*.
La chambre de combustion est sale ; les trous sont obstrués.	Nettoyer la chambre de combustion.
L'allumeur ne fonctionne pas.	Remplacer l'allumeur.
Le fusible de l'allumeur est grillé.	Remplacer le fusible 6 A situé à l'avant du panneau de commande.

Le panneau de commande n'est pas alimenté - Lorsque le sélecteur n'est pas sur *Off*, aucun témoin ne s'allume.	
Problème possible	**Solution**
Le cordon d'alimentation est débranché.	Brancher le cordon d'alimentation.
Le fusible du panneau est grillé.	Remplacer le fusible 3 A situé à l'avant du panneau de commande.
La prise murale n'est pas alimentée.	Vérifier le panneau de disjoncteurs.
Le panneau de commande est cassé, endommagé ou défectueux.	Remplacer le panneau de commande.

L'interrupteur à dépression arrête le poêle encastrable - Code : le témoin *Ready* émet 2 clignotements rouges - 1 court et 1 long	
Problème possible	**Solution**
La porte avant n'est pas hermétiquement fermée.	Fermer ou ajuster la porte avant, ou remplacer le joint de porte.
Les passages d'évacuation des gaz de combustion sont obstrués.	Nettoyer les passages (voir ***page 21***)
Le tuyau d'évacuation est obstrué.	Nettoyer le tuyau d'évacuation (voir ***page 22***)
Le flexible de vide est bouché.	Nettoyer ou remplacer le flexible de vide.
L'interrupteur à dépression est défectueux.	Remplacer l'interrupteur à dépression.

Le détecteur de flamme arrête le poêle encastrable - Code : le témoin *Ready* émet deux clignotements rouges courts	
Problème possible	**Solution**
La trémie est à court de granules.	Remplir la trémie de granules.
Le tube de la vis sans fin n'était pas rempli de granules lorsque le bouton *Start* a été enfoncé.	À froid, vider les granules de la chambre de combustion et appuyer à nouveau sur le bouton *Start*.
L'interrupteur* est défectueux.	Remplacer l'interrupteur.
Le détecteur de flamme est sale.	Nettoyer le détecteur selon les instructions fournies à la ***page 23***.

REMARQUE : LES SCHÉMAS ET LES ILLUSTRATIONS
NE SONT PAS À L'ÉCHELLE.

L'interrupteur de surchauffe arrête le poêle encastrable - Code : le témoin *Ready* émet deux clignotements rouges longs	
Problème possible	**Solution**
Le ventilateur de convection ne fonctionne pas.	Le ventilateur est sale, l'interrupteur est défectueux ou le ventilateur est cassé.
Les passages ou le système d'évacuation sont obstrués.	Nettoyer les passages ou le tuyau d'évacuation (voir ***pages 21 et 22***)
L'interrupteur* est défectueux.	Remplacer l'interrupteur*.
*Remarque : L'interrupteur est équipé d'un bouton de réenclenchement qui doit être enfoncé pour que le poêle fonctionne à nouveau (voir ***page 25***).	

Flammes orange avec production de suie - Vitre noircie	
Problème possible	**Solution**
La chambre de combustion est sale.	Nettoyer la chambre de combustion.
Le tuyau d'évacuation est obstrué.	Nettoyer le tuyau d'évacuation.
Les passages d'évacuation des gaz de combustion sont obstrués.	Nettoyer les passages d'évacuation.
Le ventilateur de combustion est sale.	Nettoyer le ventilateur de combustion.
Le combustible brûlé ne convient pas.	Utiliser uniquement des granules de bois.

Le foyer n'est pas alimenté en granules	
Problème possible	**Solution**
La trémie est vide.	Remplir la trémie.
La vis sans fin est coincée.	Appeler un technicien qualifié.
Les passages d'évacuation des gaz de combustion sont obstrués.	Appeler un technicien qualifié.
Le moteur de vis sans fin ne fonctionne pas.	Appeler un technicien qualifié.
Le couvercle de trémie est ouvert	Fermer le couvercle de trémie
Le commutateur de couvercle de trémie est défectueux	Remplacer le commutateur du couvercle de trémie s'il s'avère défectueux

REMARQUE : LES SCHÉMAS ET LES ILLUSTRATIONS
NE SONT PAS À L'ÉCHELLE.

PIÈCES DE RECHANGE - WINSLOW[MD] PI40GL

Contacter le revendeur IHP pour obtenir ces pièces. Ne jamais utiliser de produits de remplacement. L'utilisation de pièces non approuvées peut réduire le rendement et présenter des risques pour la sécurité.

Poêle encastrable Winslow[MD] PI40GL

Nº cat.	Description
H6006	Broche de fixation réglable
H3111	Capuchon d'orifice de nettoyage des cendres, 2 par appareil
H5886	Moteur de vis sans fin
H5921	Vis sans fin avec roulement inférieur
H5875	Interrupteur de ventilateur
H5856	Chambre de combustion en fonte
H5899	Joint de capuchon d'orifice de nettoyage
H6019	Ventilateur de combustion
H5900	Joint de ventilateur de combustion, boîtier / poêle encastrable
H5903	Joint de ventilateur de combustion, moteur / boîtier
H5917	Dispositif de fermeture d'accès au panneau de commande
H5978	Panneau de commande
79020	Fusible de panneau de commande, 3 A, paquet de 5
H5888	Ventilateur de convection
H5902	Joint de ventilateur de convection
H5984	Barres décoratives en nickel / partie supérieure du corps
H3112	Ensemble de poignée de porte
79040	Porte avec vitre (sans garniture)
H6021	Boîtier de nettoyage du système d'évacuation
H5988	Lot de matériel
H5911	Câble du couvercle de trémie
79021	Fusible d'allumeur, 6 A, paquet de 5
H6005	Allumeur avec collier de flexible
H5891	Interrupteur de surchauffe
H6004	Cordon d'alimentation
H5887	Détecteur de flamme
H3128	Panneau droit avec trappe d'accès au panneau de commande (101 cm / 40 po)
H6020	Panneau droit avec trappe d'accès au panneau de commande (122 cm / 48 po)
H5898	Flexible à vide, 30 cm (12 po)
H5889	Interrupteur à dépression
H5976	Faisceau de câbles
H8278	Interrupteur de trémie avec support
H8279	Câbles d'interrupteur de trémie avec résistance
H8281	Capuchon extérieur pour interrupteur de couvercle de trémie

REMARQUE : LES SCHÉMAS ET LES ILLUSTRATIONS NE SONT PAS À L'ÉCHELLE.

ACCESSOIRES

Nº cat.	Modèle	Description
F4348	PI40GL	Winslow GL Poêle encastrable à granules

Ensembles de panneau de contour (obligatoires - vendus séparément)		
Nº cat.	Modèle	Description *(réf. Form. n° 775279M)*
79004	PI40-FPK2941	Garniture noire H 74 cm (29 po) x L 104 cm (41 po)
79005	PI40-FPK2948	Garniture noire H 74 cm (29 po) x L 122 cm (48 po)
79006	PI40-FPK3341	Garniture noire H 84 cm (33 po) x L 104 cm (41 po)
79007	PI40-FPK3348	Garniture noire H 84 cm (33 po) x L 122 cm (48 po)
H7232	PI40-32ZCFK	H 74 cm (29 po) x L 104 cm (41 po) x P 7,5 cm (3 po)*

**** L'ensemble de panneaux de contour de 75 mm (3 po) d'épaisseur déplace le poêle encastrable à granules Winslow^MD de 75 mm (3 po) vers l'avant du foyer, ce qui permet d'insérer le poêle encastrable dans une cheminée plus étroite à l'avant (minimum 81 cm / 32 po). Pour les autres tailles standard de panneaux de contour, l'ouverture de cheminée doit mesurer au minimum 91 cm (36 po).***

Ensembles de protection thermique pour appareil à granules		
Nº cat.	Modèle	Description
79024	PI40-HK	Ensemble de protection thermique pour appareil à granules *(réf. Form. n° 506033-01)*
79026	PI40-HK30411	Plaques de contour H 78 cm (30-5/8 po) x L 104 cm (41 po)
79027	PI40-HK3048F	Plaques de contour H 78 cm (30-5/8 po) x L 122 cm (48 po)
79028	PI40-HK3441F41	Plaques de contour H 88 cm (34-5/8 po) x L 104 cm (41 po)
79029	PI40-HK3448F	Plaques de contour H 88 cm (34-5/8 po) x L 122 cm (48 po)
75251	GFHKET-B	Ensemble de garniture latérale étendue, Noir

Garniture de panneau de contour *(réf. Form. n° 775279M)*		
H5143	GFT2941-B	Garniture/Noir H 74 cm (29 po) x L 104 cm (41 po)
H5145	GFT2948-B	Garniture/Noir H 74 cm (29 po) x L 122 cm (48 po)
H5144	GFT3341-B	Garniture/Noir H 84 cm (33 po) x L 104 cm (41 po)
H5146	GFT3348-B	Garniture/Noir H 84 cm (33 po) x L 122 cm (48 po)

Ensemble à dégagement nul		
79025	PI40-ZCK	Ensemble à dégagement nul *(réf. Form. n° 775277M)*
H5147	PI10-ZCHPA	L'adaptateur d'évent arrière *(est requis seulement pour une installation à évent vers l'arrière et doit être commandé séparément)*

Garniture de porte (obligatoire - vendue séparément) *(réf. Form. n° 775274M)*			
Art. n°	Nº cat.	Modèle	Description
1	79038	P40DT-B	Noir
2	79037	P40DT-N	Nickel
3	79035	P40DT-BRN	Nickel brossé
4	79036	P40DT-BLN	Nickel noir

Finition de la grille *(réf. Form. n° 775273M)*			
5	79000	P40G-B	Noir
6	79002	P40G-N	Nickel
7	79022	P40G-BN	Nickel brossé
8	79039	P40G-BLN	Nickel noir

Garniture de porte *(1-4)*

Ensembles de grille *(5-8)*

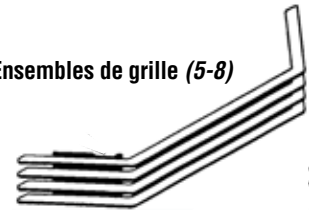

REMARQUE : LES SCHÉMAS ET LES ILLUSTRATIONS NE SONT PAS À L'ÉCHELLE.

ACCESSOIRES

Accessoires communs			
Art. n°	**Nº cat.**	**Modèle**	**Description**
------	79003	PI40FS	Support avant, L 104-122 cm (41-48 po) / H 0-20 cm (0-8 po)
12	79030	P40BRICK	Panneau de briques standard
13a	H8860	RC-S-1	Télécommande, deux boutons, minuterie, départ/arrêt ou mode minuterie
13b	H8861	RCL-S-STAT	Télécommande, ACL, thermostat, départ/arrêt
13c	H8865	RC-S-TOUCH	Télécommande, écran tactile, thermostat, départ/arrêt
13d	F2236	RCKit4001	Télécommande, départ/arrêt
14a	H8863	WS-S-TMR	Iinterrupteur mural, minuterie compte-à-rebours
14b	H8864	WS-S-TSTAT	Interrupteur mural, thermostat
15	H6907	P40DIAG40	Outil de diagnostic *(réf. Form. n° 775293M)*
16	12050004	----	Brosse de nettoyage *(réf. Form. n° 14720036)*
17	H8159	TSPK – B	Trousse de peinture pour retouches, noir métallisé, bombe de 350 ml (12 oz)

REMARQUE : Les références de formulaire renvoient aux numéros des fiches d'instruction fournies avec les ensembles.

13a

13b

13c

13d

14a

14b

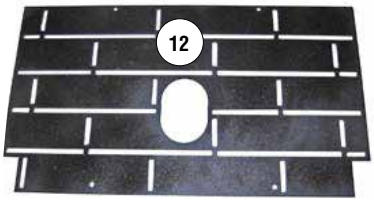
12

15

16

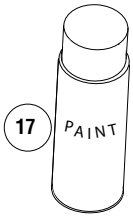

17

REMARQUE : LES SCHÉMAS ET LES ILLUSTRATIONS NE SONT PAS À L'ÉCHELLE.

Instructions relatives à l'ensemble de protection thermique

(réf. Form. n° 506033-01)

Contenu de l'ensemble

(Voir *Figure 48)*

1 pièce de garniture inférieure de 50 mm (2 po) (A)
1 plaque isolante 25 mm (1 po) (B)
2 vis 1/2 x 24 po, #10 (C)

Nº cat.	Modèle	Description
79024	PI40-HK	Ensemble de protection thermique pour appareil à granules

NOTES

- *Cet ensemble peut être utilisé avec l'ensemble à dégagement nul.*
- *L'ensemble de protection thermique requiert l'utilisation des plaques de contour et ensemble de garniture listé ci-dessous.*

Ensembles de protection thermique pour appareil à granules		
79026	PI40-HK30411	Plaques de contour H 78 cm (30-5/8 po) x L 104 cm (41 po)
79028	PI40-HK3441F41	Plaques de contour H 88 cm (34-5/8 po) x L 104 cm (41 po)
79029	PI40-HK3448F	Plaques de contour H 88 cm (34-5/8 po) x L 122 cm (48 po)
75251	GFHKET-B	Ensemble de garniture latérale étendue, Noir

Outils nécessaires

Clé six pans de 5/32 po

1. Installer la pièce de garniture inférieure de 50 mm (2 po). Fixer cette pièce sous la partie avant de la base du poêle encastrable à l'aide des deux vis (***Figure 48***, repère C) fournies, l'une à l'extrémité gauche de la base et l'autre à l'extrémité droite. ***Remarque :*** *Pour faciliter l'opération, incliner le poêle encastrable vers arrière avec la plus grande précaution (voir **Figure 49**).*
2. Installer les 4 boulons de mise à niveau. Ouvrir la porte avant principale et retirer les deux boulons dans les coins avant gauche et droit du fond du foyer (voir ***Figure 50***). ***Remarque :*** *Il est recommandé de poser un niveau sur le poêle encastrable pour vérifier qu'il est horizontal. En inclinant à nouveau le poêle encastrable avec la plus précaution, insérer les quatre boulons de mise à niveau d'environ 52 mm (2-1/16 po) dans les trous pratiqués dans le fond du poêle encastrable (voir **Figure 51**).*
3. Placer le poêle encastrable sur la plaque isolante. Maintenant que le poêle encastrable est de niveau, positionner la plaque isolante à l'endroit où le poêle encastrable doit être installé. Placer ensuite le Winslow PI40GL sur la plaque isolante de manière à ce que les deux pieds avant de mise à niveau soient alignés avec les deux découpes pratiquées à l'avant de la plaque isolante (voir ***Figure 52***). L'ensemble de protection thermique du poêle encastrable Winslow PI40GL est à présent installé.

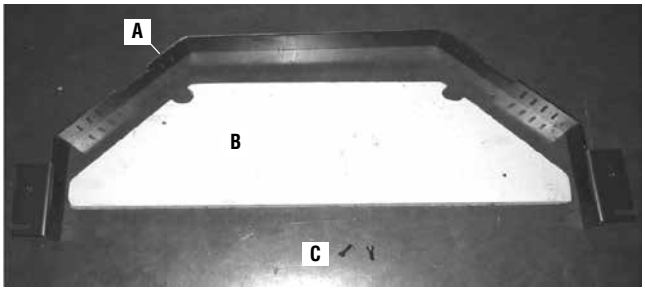

Figure 48

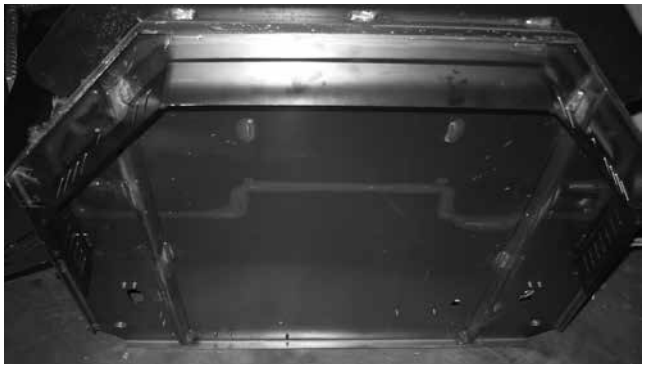

Figure 49

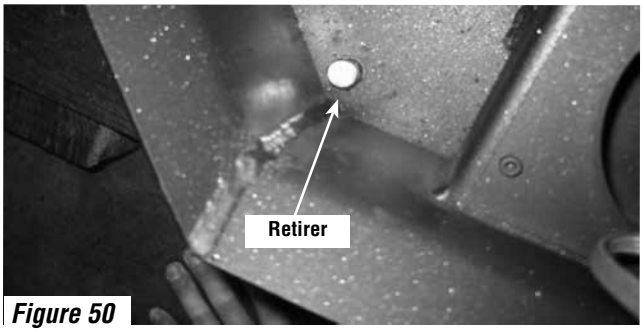

Figure 50

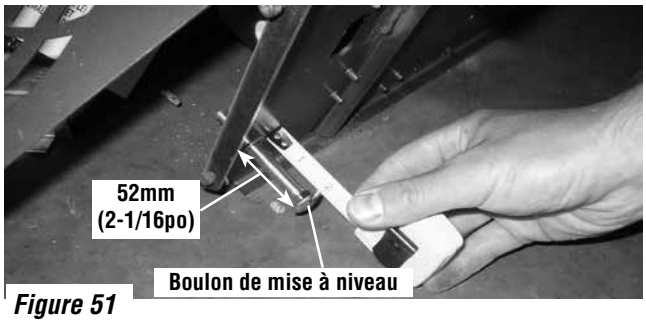

Figure 51

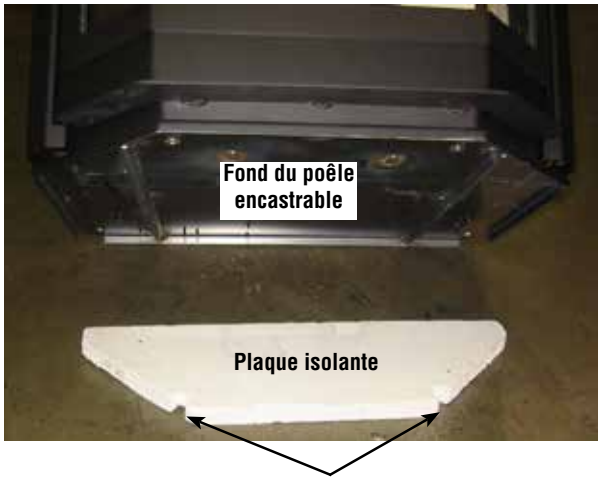

Figure 52

Deux découpes permettent l'alignement avec les 2 pieds

REMARQUE : LES SCHÉMAS ET LES ILLUSTRATIONS NE SONT PAS À L'ÉCHELLE.

Assemblage de l'ensemble ZC pour poêle encastrable à granules

(réf. Form. n° 775277M)

Contenu de l'ensemble

(Voir *Figure 53)*

1 plaque arrière (A)
1 plaque latérale gauche (B)
1 plaque latérale droite (C)
1 plaque supérieure (D)
1 trappe d'accès (E)
1 plaque d'obturation de l'évacuation (F)
2 entretoises (G) - *marqué S*
2 entretoises (H) - *marqué T*
1 espaceur arrière (I) - *marqué B*
26 vis 1/8po x 1/2po (J)
4 rondelles de porte (K)
1 adaptateur d'évent arrière(L)*

* *L'adaptateur d'évent arrière (no. de cat. H5147) est requis seulement pour une installation à évent vers l'arrière et doit être commandé séparément.*

Nº cat.	Modèle	Description
79025	PI40-ZCK	**Assemblage de l'ensemble ZC pour poêle encastrable à granules**

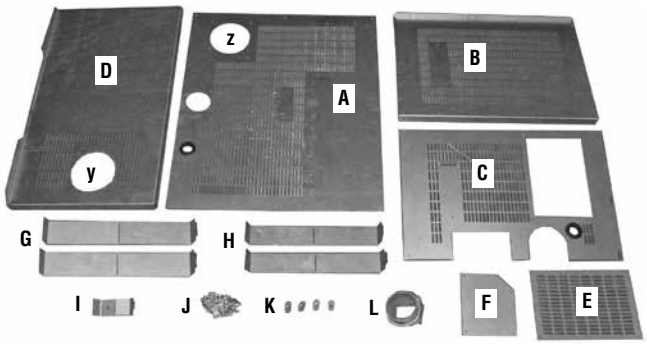

Figure 53

Outils nécessaires

Clé à douille de 1/4 po, foret de 3,2 mm (1/8 po)

NOTE IMPORTANTE: TOUS LES ENTRETOISES FOURNIS DANS CET ENSEMBLE DOIVENT ÊTRE INSTALLÉ SUR LES PANNEAUX TEL QUE MONTRÉ DANS CE MANUEL. ILS SONT NÉCESSAIRES POUR RESPECTER LES DÉGAGEMENTS MINIMUMS.

AVANT D'INSTALLER CETTE UNITÉ ASSUREZ-VOUS DE BIEN LIRE ET COMPRENDRE TOUS LES REQUIS ET AVERTISSEMENTS S'APPLIQUANT À CETTE INSTALLATION.

POUR DÉTERMINER LA CONFIGURATION DE L'ÉVENT SUIVEZ LES INSTRUCTIONS DU MANUEL D'INSTALLATION ET D'UTILISATION ET LES INSTRUCTIONS DU MANUFACTURIER DE L'ÉVENT.

POUR DÉTERMINER LA PROTECTION AU PLANCHER SUIVEZ LES INSTRUCTIONS DU MANUEL D'INSTALLATION ET D'UTILISATION. SI UN AUTRE MATÉRIAU QUE LA MAÇONNERIE EST UTILISÉ AVEC LE POÊLE ENCASTRABLE WINSLOW, VOUS DEVEZ UTILISER L'ENSEMBLE DE CHALEUR VENDU SÉPARÉMENT (NO. DE CAT. 79024). SI VOUS UTILISEZ UNE PROTECTION DE PLANCHER DE MAÇONNERIE, ELLE DOIT COUVRIR TOUTE LA LARGEUR ET LA PROFONDEUR DE L'UNITÉ ET PROJETER VERS L'AVANT TEL QUE SPÉCIFIÉ DANS LE MANUEL D'INSTALLATION ET D'UTILISATION.

Remarque: L'évacuation s'effectue-t-elle par le dessus ou par l'arrière ? Si l'évacuation doit se faire par le dessus, installer la plaque d'obturation F sur la plaque inférieure A à l'emplacement indiqué "z" à la ***Figure 53***. Si l'évacuation se fait par l'arrière, installer la plaque F sur la plaque supérieure D à l'emplacement indiqué "y" à la ***Figure 53***. Utiliser les quatre vis à tôle fournies pour fixer la plaque d'obturation F.

Instructions d'installation

1. Avec une terminaison d'évacuation arrière, retirer les trois vis (une au dessus et une de chaque côté) qui fixent le boîtier de nettoyage du système d'évacuation et remplacer celui-ci par l'adaptateur *(voir **figure 54**)*.

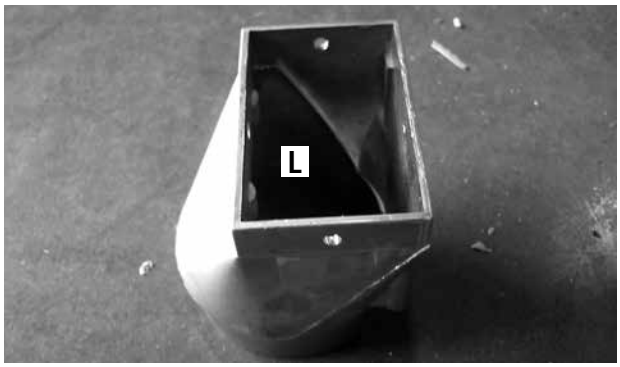

Figure 54

2. Veiller à ce que le bord plat soit orienté vers l'intérieur du poêle encastrable *(**figure 55**)*.

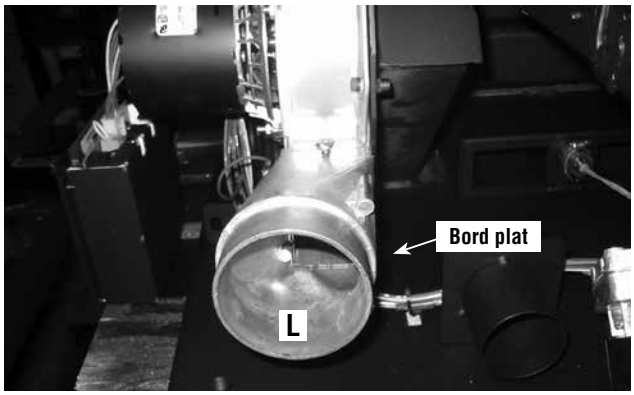

Figure 55

3. Assemblage du périmètre - ***figure 56*** : À l'aide des vis à tôle fournies, fixer la plaque gauche B et la plaque droite C à la plaque arrière A. Trois trous à chaque coin permettent de connecter les plaques. Pour l'instant, installer uniquement les deux vis à chaque coin inférieur.

REMARQUE : LES SCHÉMAS ET LES ILLUSTRATIONS NE SONT PAS À L'ÉCHELLE.

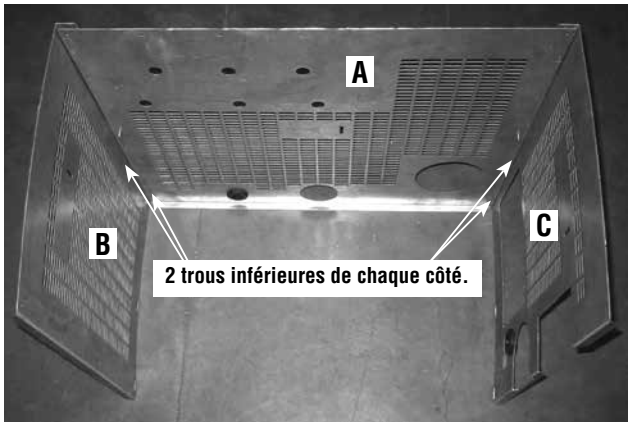

Figure 56

4. Installer la plaque supérieure D en la plaçant au-dessus des plaques A, B et C comme illustré à la ***figure 57***. Trois trous sont percés en haut de la plaque et de chaque côté. Insérer les vis uniquement à gauche et à droite. Les trois trous restants sur la plaque D serviront à l'étape 7.

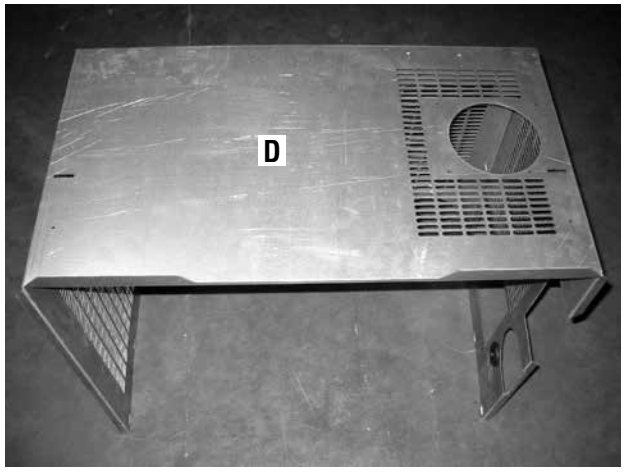

Figure 57

5. Installation les entretoises (G). Trois entretoises s'adaptent à la plaque supérieure D (voir ***figure 58***). Saisir l'entretoise par la languette, puis l'insérer dans la fente et appuyer. Visser l'une des vis à tôle fournies dans le trou prévu à cet effet. Une entretoise est également prévue sur chaque plaque latérale et sur la plaque arrière. La ***figure 59*** illustre l'entretoise montée sur la plaque latérale gauche C.

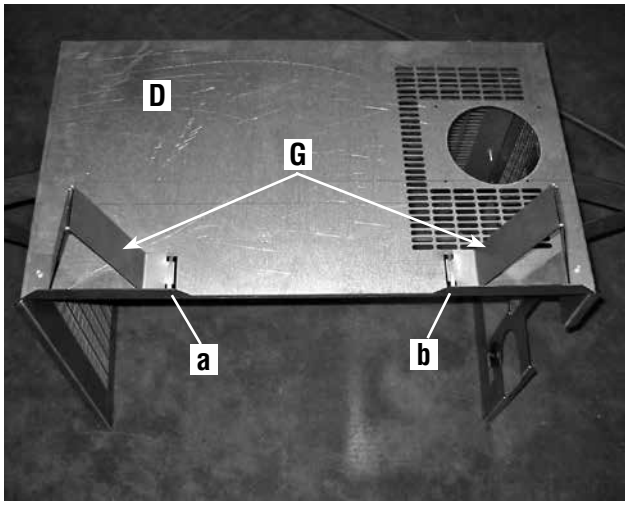

Figure 58

6. Installer les entretoises de côté (H) et arrière (I) tel qu'expliqué ci-dessus. La ***figure 59*** montre ces entretoises installés.

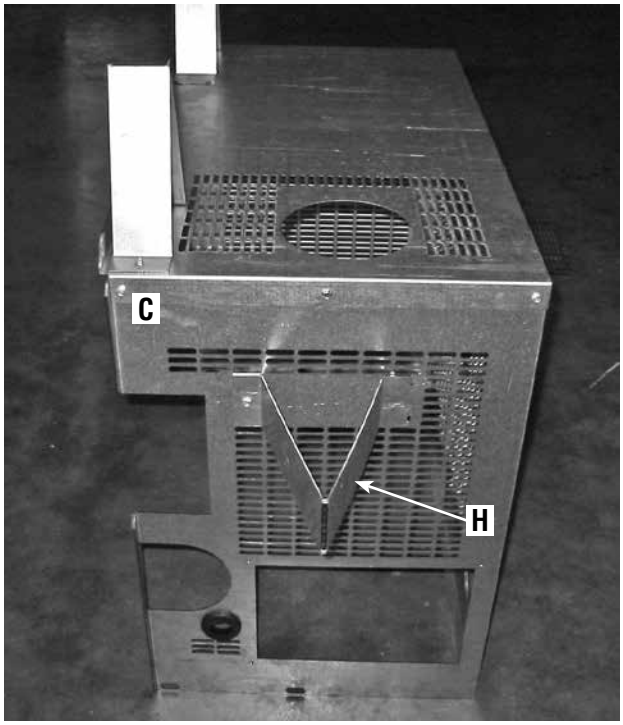

Figure 59

REMARQUE : LES SCHÉMAS ET LES ILLUSTRATIONS NE SONT PAS À L'ÉCHELLE.

7. Retirer les 3 vis situées le long de la trémie à granule *(**figure 60**)*.

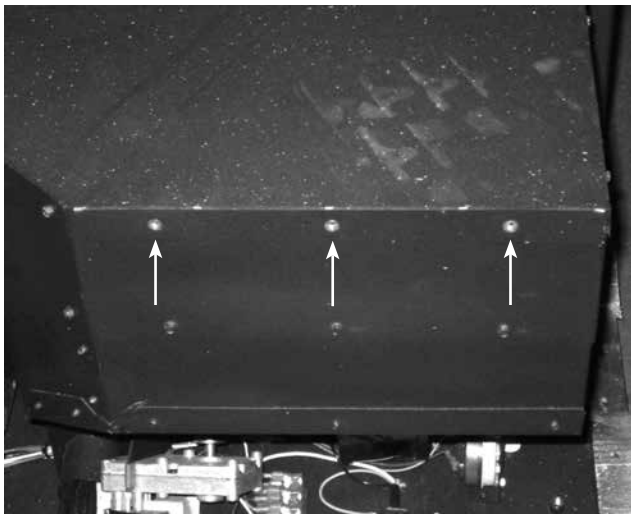

Figure 60

8. Retirer à présent les 3 vis situées sur la partie supérieure de la trémie à granules (Voir ***figure 60***). Placer maintenant le boîtier ZC assemblé à proximité de la face arrière du poêle encastrable. Saisir le cordon d'alimentation situé en bas à l'arrière du poêle encastrable et le faire passer dans le passe-fil en caoutchouc situé au bas de la plaque arrière A. Sur la plaque latérale droite C, faire passer le faisceau de câbles à travers le passe-fil en caoutchouc inférieur (***figure 61***). Positionner le boîtier ZC contre l'arrière du poêle encastrable et réinstaller les trois vis précédemment retirées pour fixer le boîtier ZC au poêle encastrable (les trois trous indiqués à la ***figure 60***).

Figure 61

9. Installation de la trappe d'accès : À l'aide de 4 vis à tôle fournies, visser la trappe d'accès (***figure 62***, repère E) sur la plaque latérale droite (C) comme illustré à la ***figure 62***.

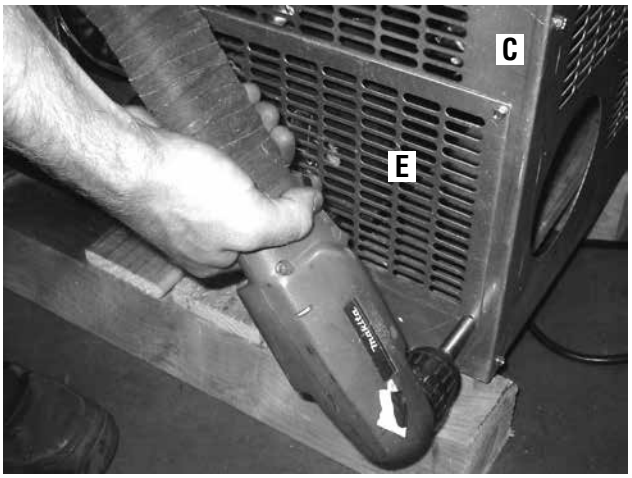

Figure 62

10. Étape finale : Prendre quatre rondelles ovales et 4 vis à tôle et en insérer deux sur chaque partie inférieure du boîtier ZC, comme illustré à la ***figure 63***. Le poêle encastrable à granules peut maintenant être installé. **Respecter toutes les distances de dégagement de l'évacuation indiquées dans le manuel d'installation et d'utilisation.**

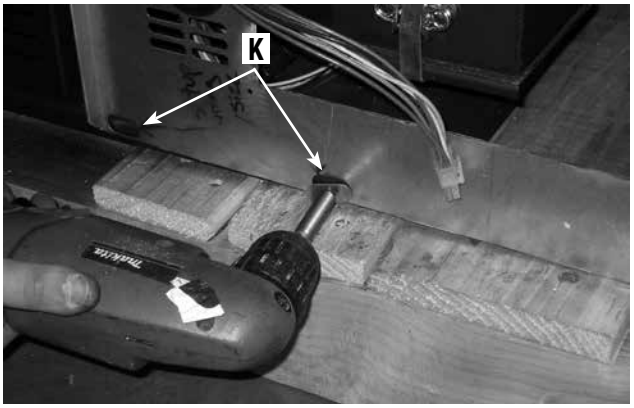

Figure 63

REMARQUE : LES SCHÉMAS ET LES ILLUSTRATIONS NE SONT PAS À L'ÉCHELLE.

Dimensions du cadre ZC pour foyer/sol en matériau combustible

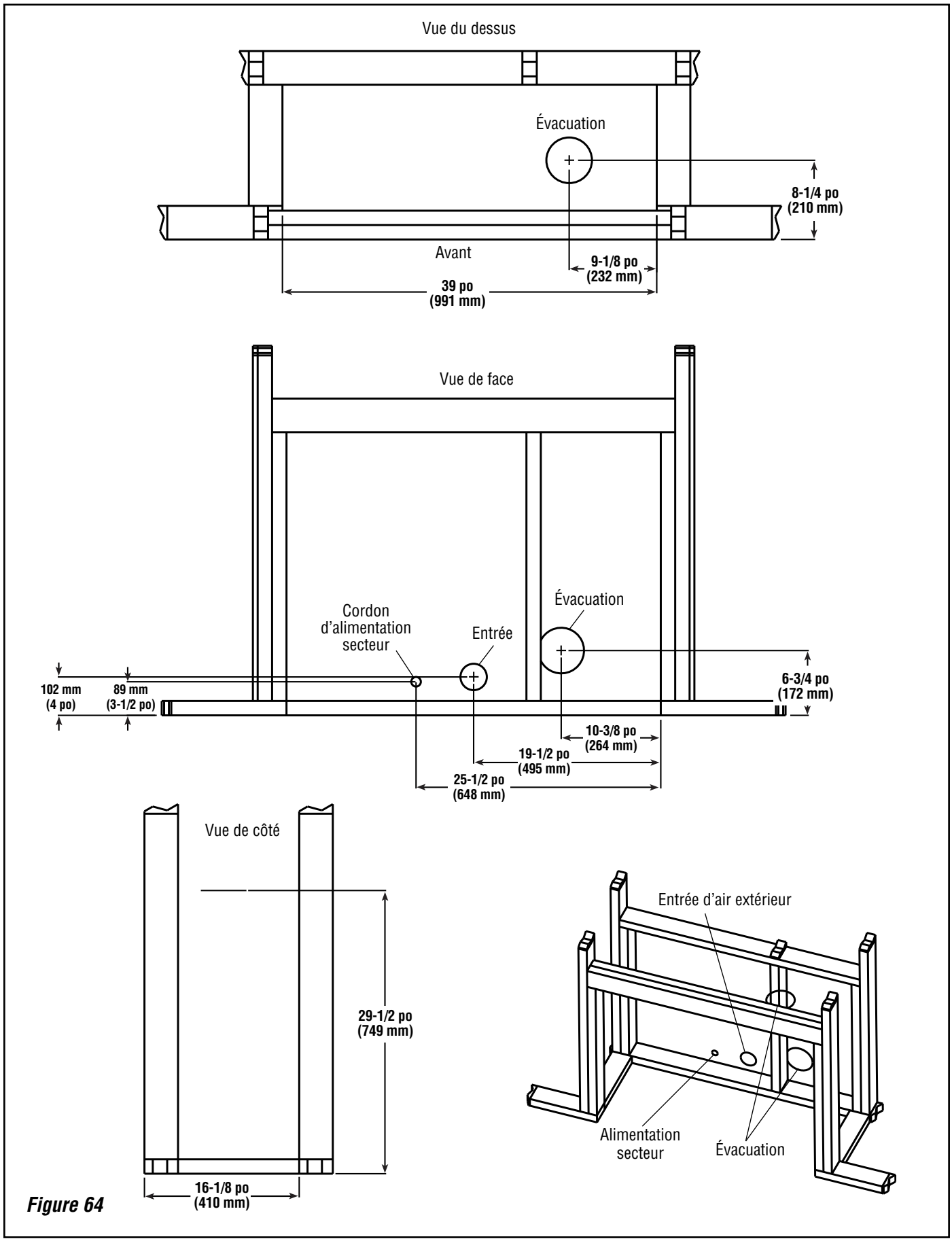

Figure 64

REMARQUE : LES SCHÉMAS ET LES ILLUSTRATIONS
NE SONT PAS À L'ÉCHELLE.

Dimensions du cadre ZC pour foyer/sol en matériau incombustible

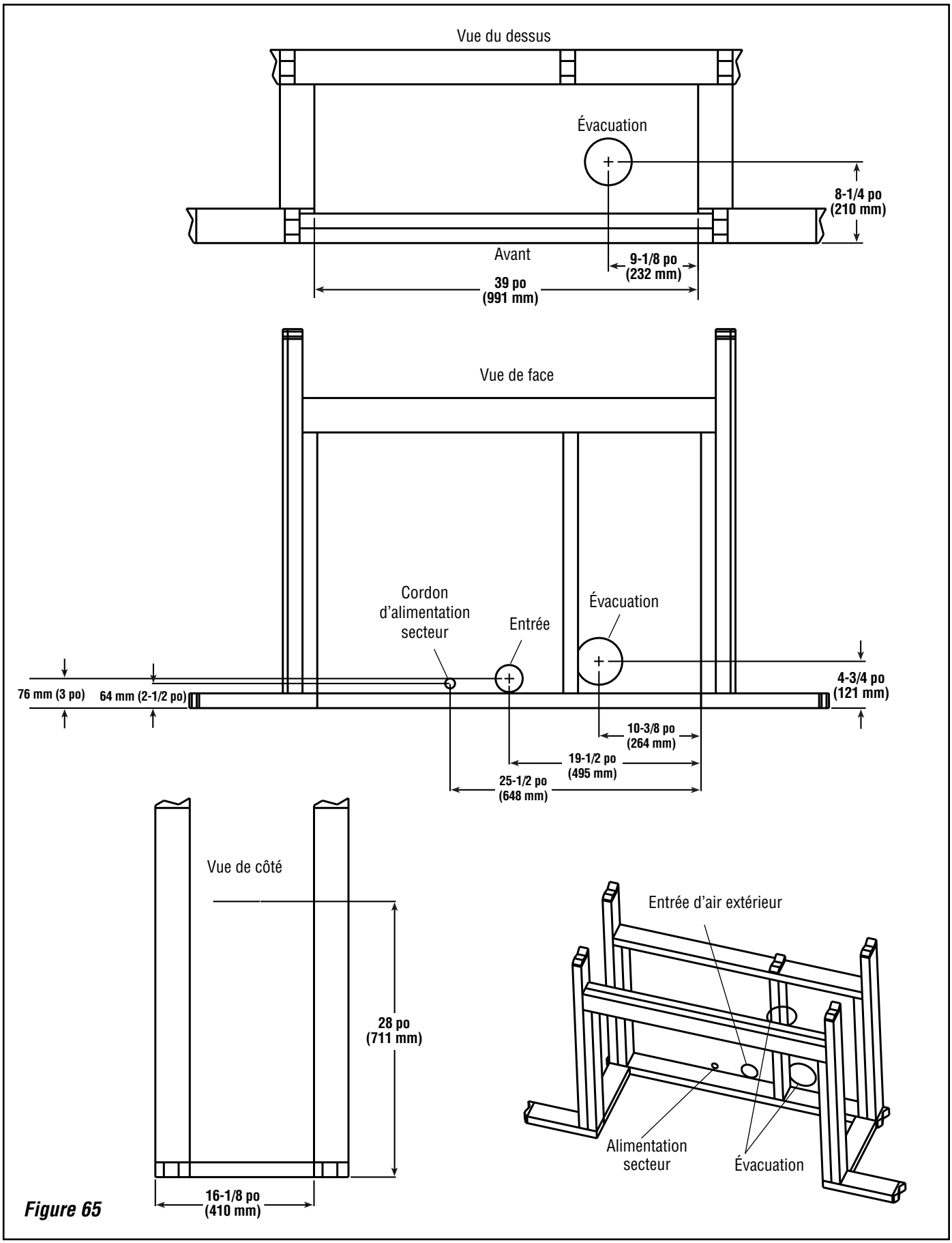

Figure 65

REMARQUE : LES SCHÉMAS ET LES ILLUSTRATIONS
NE SONT PAS À L'ÉCHELLE.

IRONSTRIKE HEAT FOR LIFE

Manufactured by/Fabriqué par:
INNOVATIVE HEARTH PRODUCTS
1502 14TH ST NW
AUBURN, WA., USA 98001

Room Heater, Pellet Fuel-Burning Type, Also For Use In Mobile Homes/
Radiateur de chambre, type boulette de combustible,
à utiliser aussi dans les mobile homes.

Model/Modèle: Winslow™ PI40GL

Certification test emissions value 1.47 g/hr per EPA Method 28R.

This wood heater needs periodic inspection and repair for proper operation. Consult the owner's manual for further information. It is against federal regulations to operate this wood heater in a manner inconsistent with the operating instructions in the owner's manual.

Inspect and clean exhaust venting system frequently

Install and use only in accordance with PI40GL installation and operating instructions.

Refer to local building codes and the installation manual for precautions required for passing the exhaust venting system through a combustible wall or ceiling.

Exhaust vent type is listed type "L", "PL", or Flex.

Contact local building or fire officials, or authority having jurisdiction, about restrictions and installation inspection in your area.

For use with only wood pellet fuel.

Do not connect this unit to a chimney serving another appliance.

Keep viewing door tightly closed during operation.

Input rating: 4.5 pounds per hour.

Electrical rating: 115 VAC, 60 Hz., 5.8 Amps

Route power cord away from unit. Do not route cord under or in front of appliance.

DANGER: Risk of electric shock. Disconnect power before servicing unit.

Replace glass only with ceramic glass.

For Alternative Installations See the PI40GL Installation and Operating Instructions.

Valeur d'émission du test d'homologation 1,47 g/h (EPA Method 28R)..

Cet appareil de chauffage au bois doit être inspecté et entretenu périodiquement pour fonctionner correctement. Voir le manuel du propriétaire pour plus d'information. L'utilisation de cet appareil de chauffage au bois de manière incompatible avec les instructions du manuel du propriétaire constitue une infraction aux régulations fédérales.

Examinez et nettoyez souvent le système de ventilation du gaz d'échappement.

N'installez, ni utilisez que selon les instructions d'installation et de fonctionnement PI40GL.

Voyez les règlements de bâtiment dans votre région et les instructions du fabricant pour les précautions éxigées pour faire passer une cheminée dans un mur ou un plafond combustible.

Le système de ventilation du gaz d'échappement est classé type "L", "PL" ou flex.

Contactez vos autorités de batiment ou vos pompiers, ou l'autorité en titre, à propos des limitations et l'inspection de l'installation dans votre région.

N'utilisez qu'avec les boulettes de combustible en bois.

Ne liez pas cette unité à une cheminée qui aliment un autre appareil électrique.

Tenez la porte de vue bien fermée pendant l'operation.

Classement d'alimentation: 4.5 livres par heure.

Classement électrique: 115 VAC, 60 Hz., 5.8 Amps.

Faites passer le cordon d'électricité de l'unité. Ne faites pas passer le cordon sous ou devant l'appareil.

AVERTISSEMENT: Risque de choc électrique.

Ne remplacez la verre qu'avec la verre céramique.

Pour des installations alternatives, voyez les instructions d'installation et de fonctionnement PI40GL.

Part No./ No. pièce #900430-00 Rev. 2, 06/2023 **DO NOT REMOVE THIS LABEL** **Made in U.S.A.**

Serial Number
Numéro de Série PI40GL-

PFS® C US

Report No. 14-188
Tested to: ASTM E2779 & ASTM E2515 standards, 2020 NSPS Compliant
Testé selon: ASTM E2779 et ASTM E2515, 2020 NSPS

Minimum Clearances to Combustible Surfaces in Inches
Espaces Minimums aux Surfaces Combustibles en Pouces

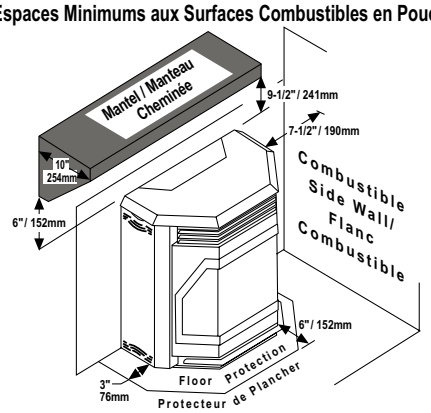

Floor Protector must be non-combustible and of the minimum size indicated/
Protecteur du plancher doit être non-combustible et de la taille minimum indiquée.

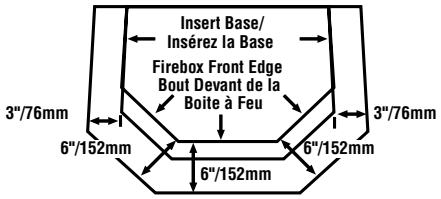

Floor Protector/
Protecteur de Plancher

U.S. ENVIRONMENTAL PROTECTION AGENCY - Certified to comply with 2020 particulate emission standards using crib wood.

Date of Manufacture/Date de Fabrication

2024	2025	2026	Jan	Feb	Mar	Apr	May	Jun	Jul	Aug	Sep	Oct	Nov	Dec
☐	☐	☐	☐	☐	☐	☐	☐	☐	☐	☐	☐	☐	☐	☐

CAUTION: HOT WHILE IN OPERATION. DO NOT TOUCH. KEEP CHILDREN, CLOTHING, AND FURNITURE AWAY. CONTACT MAY CAUSE SKIN BURNS. SEE NAMEPLATE AND INSTRUCTIONS. OPERATE THIS UNIT ONLY WITH THE FUEL HOPPER LID CLOSED. FAILURE TO DO SO MAY RESULT IN EMISSION OF PRODUCTS OF COMBUSTION FROM THE HOPPER UNDER CERTAIN CONDITIONS. MAINTAIN HOPPER SEAL IN GOOD CONDITION. DO NOT OVERFILL HOPPER.

ATTENTION: CET APPAREIL EST CHAUD EN MARCHANT– NE TOUCHEZ PAS. TENEZ HORS DE LA PORTÉE DES ENFANTS. NE PERMETTEZ PAS LES HABITS A TOUCHER L'APPAREIL. LE CONTACT PEUT CAUSER DES BRULURES DE LA PEAU. VOYEZ LA PLAQUE ET LES AUTRES INSTRUCTIONS. FAITES MARCHER CETTE UNITE SEULEMENT AVEC LE CHAPEAU DE LA TREMIE DE COMBUSTIBLE FERMEE. EN CAS DE DEFAILLANCE, LES PRODUITS DE COMBUSTION POURRAIT ETRE EMIS DE LA TREMIE SOUS CERTAINES CONDITIONS. TENEZ LE PLOMB DE LA TREMIE EN BONNE CONDITION. NE REMPLISSEZ TROP LA TREMIE.

REMARQUE : LES SCHÉMAS ET LES ILLUSTRATIONS NE SONT PAS À L'ÉCHELLE.

Innovative Hearth Products
Poêle Et Encastrable À Granules IronStrike[MD]
Garantie Limitée À Vie

LA GARANTIE

La garantie limitée à vie de Innovative Hearth Products («IHP») assure que votre poêle ou encastrable à granules IronStrike[MD] («Produit») est libre de tout défaut de matériaux ou fabrication au moment de sa fabrication. Le châssis, la cheminée et le verre céramique sont couverts par la garantie limitée à vie. Le verre céramique est couvert par la garantie limitée à vie contre un bris thermique seulement. Après installation, si le matériel ou la fabrication des composantes fabriquées par IHP s'avère défectueux, pendant la période de garantie limitée à vie et que le produit est toujours installé à son emplacement d'origine, IHP effectuera, à sa discrétion, la réparation ou le remplacement des composantes garanties. Si la réparation ou le remplacement s'avèrent commercialement impraticable, IHP remboursera, à sa discrétion, le prix d'achat au détail ou le prix d'achat du marchand/distributeur du produit IHP, tel qu'applicable.

IHP paiera la main-d'œuvre au taux préétabli par IHP, déterminé à sa seule discrétion, pour la réparation ou le remplacement des composantes pour une période maximale de cinq ans. IL EXISTE DES EXCLUSIONS ET DES LIMITATIONS à cette garantie limitée à vie tel que stipulé ci-dessous.

DATE D'ENTRÉE EN VIGUEUR DE LA COUVERTURE

La couverture de la garantie débute à la date d'achat du produit. Dans le cas d'une construction neuve, le début de la couverture commence à la date d'occupation des lieux ou six mois après la date de vente du produit par un marchand/distributeur IHP indépendant, selon la première éventualité. La garantie commence au plus tard 24 mois suivant la date de livraison du produit par IHP indépendamment de la date d'installation ou d'occupation.

EXCLUSIONS ET LIMITATIONS

Cette garantie limitée à vie s'applique uniquement si le produit est installé aux États-Unis ou au Canada et seulement s'il est utilisé et entretenu conformément aux instructions qui accompagnent le produit. Le produit doit avoir été installé selon les normes en bâtiment applicables et les lois et règlements en vigueur localement.

Cette garantie n'est pas transférable et s'applique au propriétaire d'origine seulement. Le produit doit avoir été acheté chez un fournisseur IHP autorisé et une preuve d'achat doit être fournie. Le châssis et la cheminée sont couverts par la garantie limitée à vie à compter de la date d'installation. La cheminée, les composantes décoratives et la peinture sont exclues de cette garantie limitée à vie. Les items suivants ne sont pas couverts par la garantie limitée à vie mais sont garantis selon les règles suivantes:

Accessoires – Réparation ou remplacement pour 90 jours à compter de la date d'installation
Boîte à feu en fonte - Remplacement pour une période de 5 ans à partir de la date d'installation
Composantes électriques – Réparation ou remplacement pour deux ans à compter de la date d'installation
Briques réfractaires – Remplacement pour une période de 90 jours suivant la date d'installation
Joints d'étanchéité – Réparation ou remplacement pour un an à compter de la date d'installation
Placage or & nickel – Remplacement pour deux ans à compter de la date d'installation, exclus le ternissement
Porte bûche en acier – Remplacement pour deux ans à compter de la date d'installation
Bûches – Remplacement pour une période de 90 jours suivant la date d'installation
Couverture de la main-d'oeuvre – Le taux de la main-d'œuvre préétabli par IHP s'applique pour la période de garantie de la composante

Les pièces qui ne se retrouvent pas dans la liste ci-dessus sont couvertes par une garantie de 90 jours à compter de la date d'installation.

Lorsque possible, IHP fournira des pièces de remplacement, si disponibles, pour une période de 10 ans à partir de la dernière date de fabrication du produit.

IHP ne sera pas responsable de: (a) dommages causés par l'usure normale, accident, émeute, feu, inondation ou catastrophe naturelle; (b) dommages causés par l'abus, négligence, mauvais usage, altération ou réparation non autorisée du produit qui affecte sa stabilité ou performance. (Le produit doit être sujet à un usage normal. L'utilisation d'autres combustibles que ceux énumérés dans le manuel d'opération fournit avec l'appareil annule toutes garanties et responsabilité); (c) dommages causés par manque d'entretien selon les instructions fournies avec le produit; (d) dommages, réparations ou mauvais rendement résultant d'une installation ou d'une application inadéquate du produit.

Cette garantie limitée à vie couvre seulement les pièces et la main-d'œuvre tel que stipulé dans la présente. IHP n'est responsable, en aucun cas, pour des matériaux, composantes ou construction qui ne sont pas fournis ou fabriqués par IHP ni pour la main-d'œuvre nécessaire à l'installation, réparation ou pour le retrait de tels matériaux, composantes ou construction. Les coûts additionnels associés aux services publics dus au mauvais fonctionnement ou défaut de l'équipement ne sont pas couverts par cette garantie. Toutes les composantes de remplacement ou nécessaires pour la réparation seront livrées FAB du centre de distribution IHP le plus près.

LIMITATION DE LA RESPONSABILITÉ

Il est expressément entendu et compris que la seule obligation de IHP ainsi que le recours exclusif de l'acheteur sous cette garantie, ou toute autre garantie, expresse ou implicite, ou de contrat, délit, ou autrement, sera limitée au remplacement, réparation, ou remboursement tel que stipulé dans la présente.

En aucun cas IHP ne sera responsable d'incidents ou dommages conséquents causés par un ou des défauts du produit, si tel dommage se produit ou est découvert avant ou après le remplacement ou la réparation et si tel dommage est causé par la négligence de IHP. IHP n'a pas fait et ne fait pas de représentation ou garantie de forme particulière ou de cause et il n'y a pas de condition de forme tacite pour une utilisation particulière.

IHP ne fait aucun autre énoncé de garantie sauf tel qu'énoncé dans cette garantie limitée à vie. La durée de la garantie tacite est limitée à la durée de l'énoncé de cette garantie.

Nul n'est autorisé à changer cette garantie limitée à vie ou à créer pour IHP toute autre obligation ou responsabilité en rapport à ce produit. Certains états et provinces n'autorisent pas l'exclusion ou la limitation de dommages circonstanciels ou conséquents alors, les limitations ou exclusions ci-dessus pourraient ne pas s'appliquer à vous. Les provisions de cette garantie limitée à vie sont en plus de, et non une modification de, ou soustraction de quelque garantie légale et autres droits et recours fournis par la loi.

INVESTIGATION DES RÉCLAMATIONS CONTRE GARANTIE

IHP se réserve le droit d'enquêter sur tous types de réclamations contre cette garantie limitée à vie et de décider, à sa seule discrétion, de la méthode de règlement.

Pour être éligible aux bénéfices et avantages décrits dans cette garantie limitée à vie, l'appareil doit être installé et réparé par un entrepreneur agréé autorisé par IHP.

Contactez IHP à l'adresse stipulée afin d'obtenir une liste des marchands et distributeurs autorisés. **IHP ne sera responsable, en aucun cas, des travaux sous garantie effectués par un entreprenueur qui n'est pas autorisé sans avoir obtenu, préalablement, le consentement écrit de IHP.**

COMMENT ENREGISTRER UNE RÉCLAMATION CONTRE GARANTIE

Afin qu'une quelconque réclamation sous cette garantie soit valide, vous devez contacter le marchand/distributeur IHP duquel vous avez acheté le produit. Si vous ne pouvez localiser le marchand/distributeur, vous devez aviser IHP par écrit. IHP doit être avisé par écrit à l'intérieur d'un délai de 90 jours de la date du défaut. Les avis devraient être dirigés au Département de la garantie IHP au 1769 East Lawrence Street; Russellville, AL 35654 ou visitez notre site Web à WWW.IRONSTRIKE.US.COM.

Imprimé aux États-Unis © 2013 Innovative Hearth Products
P/N 900216-00, Rev. B 02/2018

Innovative Hearth Products
1769 East Lawrence Street • Russellville, AL 35654

GARANTIE

Ce poêle encastrable à granules fait l'objet d'une garantie limitée (fournie avec l'appareil). Lire cette garantie pour prendre connaissance des dispositions qu'elle contient.

Conserver ce manuel avec tous les autres documents pour consultation ultérieure.

DONNÉES SUR LE PRODUIT

Nous conseillons de consigner les renseignements importants ci-dessous concernant le foyer. En cas de questions, communiquer avec le distributeur local IHP.

PIÈCES DE RECHANGE

La liste complète des pièces de rechange se trouve à la ***page 29***. N'utiliser que des pièces fournies par le fabricant.

Normalement, toutes les pièces doivent être commandées par le biais du distributeur ou revendeur IHP. Les pièces sont expédiées au prix en vigueur au moment de la commande.

Lors de la commande d'une pièce de rechange, toujours fournir les renseignements suivants :

1. Numéro de modèle de l'appareil
2. Numéro de série de l'appareil
3. N° de catalogue
4. Description de la pièce
5. Nombre de pièces nécessaires
6. Date d'installation de l'appareil

En cas de questions ou de problèmes avec l'installation ou le fonctionnement de l'appareil, communiquer avec votre revendeur.

IHP
1769 East Lawrence Street
Russellville, AL 35654 États-Unis
Site web : IronStrike.us.com

Numéro de modèle du poêle encastrable : _____

Numéro de série du poêle encastrable : _____

Date d'installation du poêle encastrable : _____

Nom du distributeur : _____

Numéro de téléphone du distributeur : _____

NATIONAL FIREPLACE INSTITUTE NFI CERTIFIED www.nficertified.org

Nous recommandons que nos pôeles à boulettes soient installés et que l'entretien soit effectué par des professionnels certifiés, aux Etats-Unis par le National Fireplace Institute® (NFI), et au Canada par le Wood Energy Technical Training (WETT).

Wood Energy Technical Training www.wettinc.ca

Innovative Hearth Products (IHP) se réserve à tout moment le droit d'apporter sans préavis des changements à la conception, aux matériaux, aux caractéristiques ou aux prix, ainsi que de supprimer des options de couleurs, de styles et de produits. Pour obtenir de l'information sur les codes applicables aux foyers, contacter le distributeur de votre région.

INNOVATIVE HEARTH PRODUCTS

Imprimé aux États-Unis. © 2014 Innovative Hearth Products

P900140-00

1769 East Lawrence Street • Russellville, AL 35654